ROMÂNIA
JUDEŢUL CONSTANŢA
MUNICIPIUL CONSTANŢA
CONSILIUL LOCAL

HOTĂRÂRE
privind dezmembrarea (apartamentarea) unui imobil situat în municipiul Constanţa, str.Ardealului nr.2-4, în vederea înscrierii în cartea funciară

Consiliul local al municipiului Constanţa întrunit în şedinţa ordinară din data de_____2017;

Luând în dezbatere expunerea de motive a domnului primar Decebal Făgădău înregistrată sub nr. 146402/14.11.2017, raportul Comisiei de specialitate nr.2 de organizare şi dezvoltare urbanistică, realizarea lucrărilor publice, protecţia mediului înconjurător, conservarea monumentelor istorice şi de arhitectură, raportul Comisiei de specialitate nr.5 pentru administraţie publică, juridică, apărarea ordinii publice, respectarea drepturilor şi libertăţilor cetăţeanului şi raportul Direcţiei patrimoniu și cadastru înregistrat sub nr. 146406/14.11.2017;

Având în vedere solicitarea numitei Toma Raluca înregistrată la Primăria municipiului Constanţa sub nr.130063/09.10.2017 și referatul de admitere (apartamentare) nr.136922/19.12.2016 emis de Oficiul de Cadastru și Publicitate Imobiliară Constanța;

În conformitate cu prevederile art.23 din Legea nr.7/1996 a cadastrului și a publicității imobiliare cu modificările și completările ulterioare precum și prevederile art.132 alin.1 și art.138 alin.1 ale Ordinului nr.700/2014 privind aprobarea regulamentului de avizare, recepție și înscriere în evidențele de cadastru și carte funciară, emis de Agenția Națională de Cadastru și Publicitate Imobiliară;

Luând în considerare anexa nr.34 la H.C.L.nr.25/2015 privind completarea și actualizarea bunurilor care aparțin domeniului privat al municipiului Constanța;

În temeiul prevederilor art.36, alin.2, lit. c și art. 115, alin.1, lit.b din Legea nr.215/2001 privind administraţia publică locală, republicată;

HOTĂRĂŞTE

Art. 1 – Se aprobă apartamentarea imobilului situat în str.Ardealului nr.2-4, având număr cadastral 245026-C1, înscris în cartea funciară nr.245026-C1, aflat în domeniul privat al municipiului Constanța, conform anexei care face parte integrantă din prezenta hotărâre.

Art. 2 - Primarul municipiului Constanţa va împuternici prin dispoziţie un salariat din cadrul Serviciului juridic în vederea semnării actului notarial de apartamentare.

Art. 3 – Compartimentul relații consiliul local și administrația locală va comunica prezenta hotărâre numitei Toma Raluca cu domiciliul în municipiul Constanța, str.Ardealului nr.2-4, Direcţiei patrimoniu și cadastru, Serviciului juridic, Direcţiei financiare, R.A.E.D.P.P. Constanța și S.P.I.T. Constanţa în vederea aducerii la îndeplinire și spre ştiinţă Instituţiei prefectului judeţului Constanţa.

Prezenta hotărâre a fost votată de consilierii locali astfel:_____pentru,_____împotrivă, _____abțineri.

La data adoptării sunt în funcție_____consilieri din 27 membri.

PREŞEDINTE ŞEDINŢĂ,

CONTRASEMNEAZĂ
SECRETAR,
MARCELA ENACHE

CONSTANŢA

NR._____ /_____2017

ROMÂNIA
JUDEȚUL CONSTANȚA
MUNICIPIUL CONSTANȚA
PRIMAR
NR. 146402/14.11.2017

EXPUNERE DE MOTIVE

Având în vedere solicitarea numitei Toma Raluca, înregistrată la Primăria municipiului Constanța sub nr.130063/09.10.2017, privind apartamentarea imobilului situat în str. Ardealului nr.2-4, aflat în domeniul privat al municipiului Constanța;

Văzând referatul de admitere (apartamentare) nr. 136922/19.12.2016 emis de Oficiul de Cadastru și Publicitate Imobiliară Constanța, imobilul situat în str.Ardealului nr.2-4 având număr cadastral 245026-C1, înscris în cartea funciară nr.245026-C1, a fost dezmembrat în următoarele unități individuale:

- 245026-C1—U1 situat în localitatea Constanța, str.Ardealului nr.2-4, et.parter, ap.1, județul Constanța, UAT Constanța având suprafața utilă 34,17 mp;
- 245026-C1—U2 situat în localitatea Constanța, str.Ardealului nr.2-4, et.parter, ap.2, județul Constanța, UAT Constanța având suprafața utilă 39,44 mp;
- 245026-C1—U3 situat în localitatea Constanța, str.Ardealului nr.2-4, et.parter, ap.3, județul Constanța, UAT Constanța având suprafața utilă 34,7 mp;
- 245026-C1—U4 situat în localitatea Constanța, str.Ardealului nr.2-4, et.parter, ap.4, județul Constanța, UAT Constanța având suprafața utilă 15,04 mp;
- 245026-C1—U5 situat în localitatea Constanța, str.Ardealului nr.2-4, et.parter, ap.5, județul Constanța, UAT Constanța având suprafața utilă 15,65 mp;
- 245026-C1—U6 situat în localitatea Constanța, str.Ardealului nr.2-4, et.parter, ap.6, județul Constanța, UAT Constanța având suprafața utilă 34,66 mp;
- 245026-C1—U7 situat în localitatea Constanța, str.Ardealului nr.2-4, et.parter, ap.7, județul Constanța, UAT Constanța având suprafața utilă 20,32 mp;

Imobilul situat în str.Ardealului nr.2-4 este inclus în lista bunurilor care aparțin domeniului privat al municipiului Constanța conform H.C.L. nr.25/2015, anexa nr.34.

Conform adresei R.A.E.DP.P. Constanța nr.7050/17.07.2013 pentru cele 7 apartamente au fost încheiate contracte de închiriere.

Luând în considerare prevederile art.23 din Legea nr.7/1996 a cadastrului şi publicităţii imobiliare, republicată, conform cărora „Cartea funciară este alcătuită din titlu, indicând numărul ei şi numele localităţii în care este situat imobilul, precum şi din 3 părţi";

În temeiul prevederilor art.132 alin.1 și art. 138 alin.1 din Ordinului nr.700/2014 privind aprobarea Regulamentului de avizare, recepție și înscriere în evidențele de cadastru și carte funciară conform cărora:

-"Imobilul poate fi modificat prin alipiri sau dezlipiri. Aceste operaţiuni de modificare a imobilului au caracter material şi nu implică niciun transfer de proprietate. Modificările care intervin prin operaţiunile de alipire/dezlipire se fac pe baza unor documentaţii cadastrale recepţionate de biroul teritorial şi a unui act încheiat în formă autentică notarială";

- "Apartamentarea este operaţiunea de împărţire a unei construcţii - condominiu, înscrisă în cartea funciară, în mai multe unităţi individuale care se înscriu în cărţi funciare individuale. Prin operaţiunea de apartamentare se stabilesc şi se înscriu în cartea funciară colectivă părţile comune şi cotele din părţile comune, aferente fiecărei UI".

Luând în considerare prevederile art. 36 alin.2 lit. c și alin.5 lit. a din Legea nr.215/2001 privind administraţia publică locală, republicată, conform cărora Consiliul local hotărăşte darea în administrare, concesionarea sau închirierea bunurilor proprietate publică a comunei oraşului sau municipiului, după caz, precum şi a serviciilor publice de interes local, în condiţiile legii;

În temeiul prevederilor art.45 alin.6 din Legea nr.215/2001 privind administrația publică locală, inițiez proiectul de hotărâre privind dezmembrarea (apartamentarea) unui imobil situat în municipiul Constanța, str.Ardealului nr.2-4, în vederea înscrierii în Cartea Funciară.

PRIMAR

DECEBAL FĂGĂDĂU

ROMANIA
JUDETUL CONSTANTA
MUNICIPIUL CONSTANTA
CONSILIUL LOCAL
COMISIA NR.2- de organizare si dezvoltare urbanistica, amenajarea teritoriului, realizarea lucrarilor publice, protectia mediului înconjurator, conservarea monumentelor istorice şi de arhitectură

RAPORT

Având în vedere expunerea de motive prezentată în susţinere de domnul Primar Decebal Făgădău;

Analizând proiectul de hotărâre privind dezmembrarea (apartamentarea) unui imobil situat în municipiul Constanța, str.Ardealului nr.2-4, în vederea înscrierii în Cartea Funciară.

În conformitate cu prevederile art.44 alin.1 din Legea nr. 215/2001 privind administratia publică locală, republicată, în şedinta Comisiei nr.2 din data 22.11.2017 se avizează FAVORABIL / ~~NEFAVORABIL~~ proiectul de hotărâre prezentat.

PREŞEDINTE COMISIE

SECIL-GIVAN CANTARAGIU

ROMANIA
JUDEȚUL CONSTANȚA
MUNICIPIUL CONSTANȚA
CONSILIUL LOCAL
COMISIA NR. 5 – PENTRU ADMINISTRAȚIE PUBLICĂ LOCALĂ, JURIDICĂ, APĂRAREA ORDINII PUBLICE, RESPECTAREA DREPTURILOR ȘI LIBERTĂȚILOR CETĂȚEANULUI

RAPORT

Având în vedere expunerea de motive inițiată de domnul primar Decebal Făgădău;

Analizând proiectul de hotărâre privind dezmembrarea (apartamentarea) unui imobil situat în municipiul Constanța, str.Ardealului nr.2-4, în vederea înscrierii în Cartea Funciară.

Comisia, întrunită azi 21.11.2017, în conformitate cu prevederile art.44 alin.1 din Legea nr.215/2001 privind administrația publică locală, republicată, avizează:
Favorabil / ~~nefavorabil~~ proiectul de hotărâre prezentat.

PREȘEDINTE COMISIE,

ADRIANA ARGHIRESCU

ROMANIA
JUDETUL CONSTANTA
PRIMARIA MUNICIPIULUI CONSTANTA
DIRECTIA PATRIMONIU ȘI CADASTRU
SERVICIUL PATRIMONIU
NR. 146406/14.11.2017

RAPORT

Proiect de hotărâre privind dezmembrarea (apartamentarea) unui imobil situat în municipiul Constanța, str.Ardealului nr.2-4, în vederea înscrierii în Cartea Funciară

Având în vedere solicitarea numitei Toma Raluca, înregistrată la Primăria municipiului Constanța sub nr.130063/09.10.2017, privind apartamentarea imobilului situat în str.Ardealului nr.2-4, aflat în domeniul privat al municipiului Constanța,

Văzând referatul de admitere (apartamentare) nr. 136922/19.12.2016 emis de Oficiul de Cadastru și Publicitate Imobiliară Constanța, imobilul situat în str.Ardealului nr.2-4 având număr cadastral 245026-C1, înscris în cartea funciară nr.245026-C1, a fost dezmembrat în următoarele unități individuale:

- 245026-C1—U1 situat în localitatea Constanța, str.Ardealului nr.2-4, et.parter, ap.1, județul Constanța, UAT Constanța având suprafața utilă 34,17 mp;
- 245026-C1—U2 situat în localitatea Constanța, str.Ardealului nr.2-4, et.parter, ap.2, județul Constanța, UAT Constanța având suprafața utilă 39,44 mp;
- 245026-C1—U3 situat în localitatea Constanța, str.Ardealului nr.2-4, et.parter, ap.3, județul Constanța, UAT Constanța având suprafața utilă 34,7 mp;
- 245026-C1—U4 situat în localitatea Constanța, str.Ardealului nr.2-4, et.parter, ap.4, județul Constanța, UAT Constanța având suprafața utilă 15,04 mp;
- 245026-C1—U5 situat în localitatea Constanța, str.Ardealului nr.2-4, et.parter, ap.5, județul Constanța, UAT Constanța având suprafața utilă 15,65 mp;
- 245026-C1—U6 situat în localitatea Constanța, str.Ardealului nr.2-4, et.parter, ap.6, județul Constanța, UAT Constanța având suprafața utilă 34,66 mp;
- 245026-C1—U7 situat în localitatea Constanța, str.Ardealului nr.2-4, et.parter, ap.7, județul Constanța, UAT Constanța având suprafața utilă 20,32 mp;

Imobilul situat în str.Ardealului nr.2-4 este inclus în lista bunurilor care aparțin domeniului privat al municipiului Constanța conform H.C.L.nr.25/2015, anexa nr.34.

Conform adresei R.A.E.DP.P. Constanța nr.7050/17.07.2013 pentru cele 7 apartamente au fost încheiate contracte de închiriere.

Luând în considerare prevederile art.23 din Legea nr.7/1996 a cadastrului şi publicităţii imobiliare, republicată, conform cărora „Cartea funciară este alcătuită din titlu, indicând numărul ei şi numele localităţii în care este situat imobilul, precum şi din 3 părţi";

În temeiul prevederilor art.132 alin.1 și art. 138 alin.1 din Ordinului nr.700/2014 privind aprobarea Regulamentului de avizare, recepție și înscriere în evidențele de cadastru și carte funciară conform cărora:

-"Imobilul poate fi modificat prin alipiri sau dezlipiri. Aceste operaţiuni de modificare a imobilului au caracter material şi nu implică niciun transfer de proprietate. Modificările care intervin prin operaţiunile de alipire/dezlipire se fac pe baza unor documentaţii cadastrale recepţionate de biroul teritorial şi a unui act încheiat în formă autentică notarială";

- "Apartamentarea este operaţiunea de împărţire a unei construcţii - condominiu, înscrisă în cartea funciară, în mai multe unităţi individuale care se înscriu în cărţi funciare individuale. Prin operaţiunea de apartamentare se stabilesc şi se înscriu în cartea funciară colectivă părţile comune şi cotele din părţile comune, aferente fiecărei UI".

Având în vedere prevederile art. 36, alin.2, lit. c, alin.5, lit. a, art.45 alin.3 şi art.115 alin.1, lit. b din Legea nr.215/2001 privind administraţia publică locală, republicată, conform căreia Consiliul Local hotărăşte darea în administrare, concesionarea sau închirierea bunurilor proprietate publică a comunei oraşului sau municipiului, după caz, precum şi a serviciilor publice de interes local, în condiţiile legii;

Supunem dezbaterii plenului Consiliului local al municipiului Constanța, la solicitarea numitei Toma Raluca, proiectul de hotărâre privind dezmembrarea (apartamentarea) unui imobil situat în municipiul Constanța, str.Ardealului nr.2-4, în vederea înscrierii în Cartea Funciară.

DIRECTOR EXECUTIV PATRIMONIU ȘI CADASTRU,
Radu **VOLCINSCHI**

ȘEF SERVICIU PATRIMONIU,
Sorina **GHERASIM**

CONSILIER JURIDIC,
Raluca Andreea **CHITOIU**

SERVICIUL PATRIMONIU,
Georgiana **SIMION**

PLAN DE INCADRARE IN ZONA

Scara 1:2000

Adresa:
UAT Constanta, Mun. Constanta, Strada Ardealului Nr.2-4

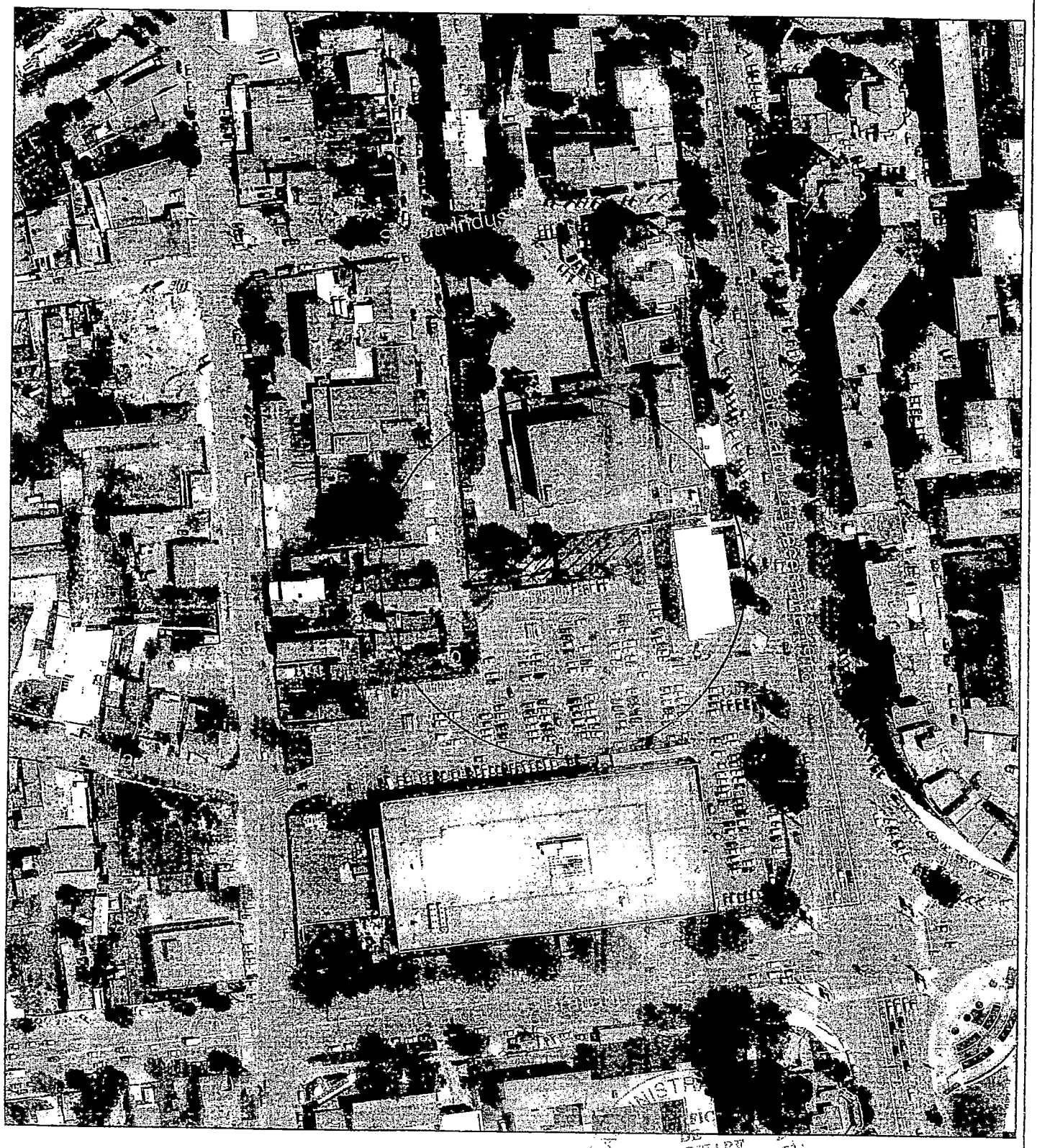

Executant,
S.C. TOPO MINIERA S.R.L.

ROMANIA
JUDETUL CONSTANTA
MUNICIPIUL CONSTANTA
CONSILIUL LOCAL

ANEXĂ LA H.C.L. NR._____

Nr Tronson	Scara	Nivel	Numar Apartament	Cod Unitate Individuala	Nr. CF individuala	Suprafata Utila pe ap. (mp.)	Cote Parti Comune pe Apartament		Cota Parte Teren pe Apartament		Observatii
							(mp)	%	(mp)	%	
1	2	3	4	5	6	7	8	9	10	11	12
1		P	Apartament 1	245026-C1-U1		34.17	3.00	17.62	45.27	17.62	H.C.L. NR. 25/2015 ANEXA NR. 34
		P	Apartament 2	245026-C1-U2		39.44	3.46	20.33	52.25	20.33	
		P	Apartament 3	245026-C1-U3		34.70	3.05	17.88	45.97	17.88	
		P	Apartament 4	245026-C1-U4		15.04	1.33	7.75	19.94	7.75	
		P	Apartament 5	245026-C1-U5		15.65	1.37	8.07	20.73	8.07	
		P	Apartament 6	245026-C1-U6		34.66	3.04	17.87	45.92	17.87	
		P	Apartament 7	245026-C1-U7		20.32	1.78	10.48	26.92	10.48	
Total						**193.98**	**17.03**	**100.00**	**257.00**	**100.00**	

Descrierea partilor comune indivize	**Teren de sub constructie C1 : 257 mp; Parti Comune = 17.03 mp** **Parter - Hol = 17.03 mp**

PREŞEDINTE ŞEDINŢĂ,

ANEXA NR.1.37 la regulament

RELEVEU APARTAMENT

Scara: 1:100

Nr. Cadastral al terenului:	Suprafata	Adresa imobilului:
		Mun. Constanta, Str. Ardealului nr. 2-4 Apartament 1
Carte Funciara colectiva nr.		UAT: CONSTANTA
Cod unitate individuala (UI)	245026-C1-C1	CF individuala:

Apartament 2

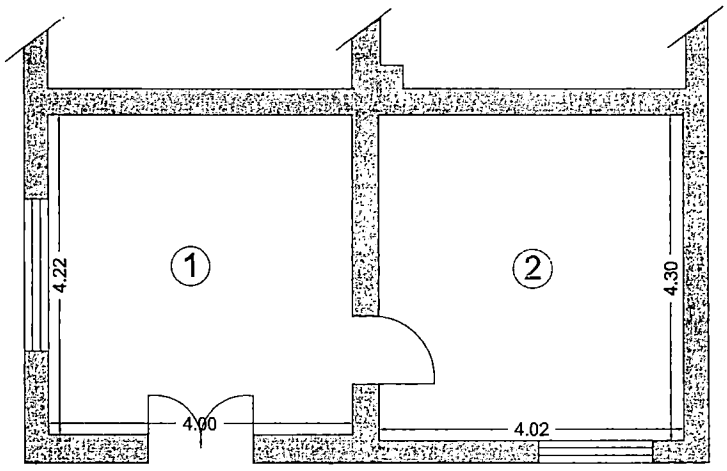

PRIMĂRIA MUNICIPIULUI CONSTANȚA
SERVICIUL CADASTRU
VIZAT SPRE NESCHIMBARE
Nr. _____
Semnătura _____
Data 11.V.2017

Nr. incapere	Denumire Incapere	Suprafata Utila (mp)
1.	Camera	16.88
2.	Camera	17.29
Suprafata Utila = 34.17 mp		
Suprafata Totala = 34.17 mp		

Executant,	**Data:**
SC Topo Miniera SRL Tehn. Iordache Ionuț	**Decembrie 2016**
Receptionat,	**Data:**

Nr: 136922 / 03-01-2017

ANEXA NR.1.37 la regulament

RELEVEU APARTAMENT

Scara: 1:100

Nr. Cadastral al terenului:	Suprafata	Adresa imobilului:
		Mun. Constanta, Str. Ardealului nr. 2-4 Apartament 2
Carte Funciara colectiva nr.		UAT: CONSTANTA
Cod unitate individuala (UI)	245026-C1-U2	CF individuala:

PRIMĂRIA MUNICIPIULUI CONSTANȚA
SERVICIUL CADASTRU
VIZAT SPRE NESCHIMBARE
Nr. _____
Data 14.11.2017
Semnătura _____

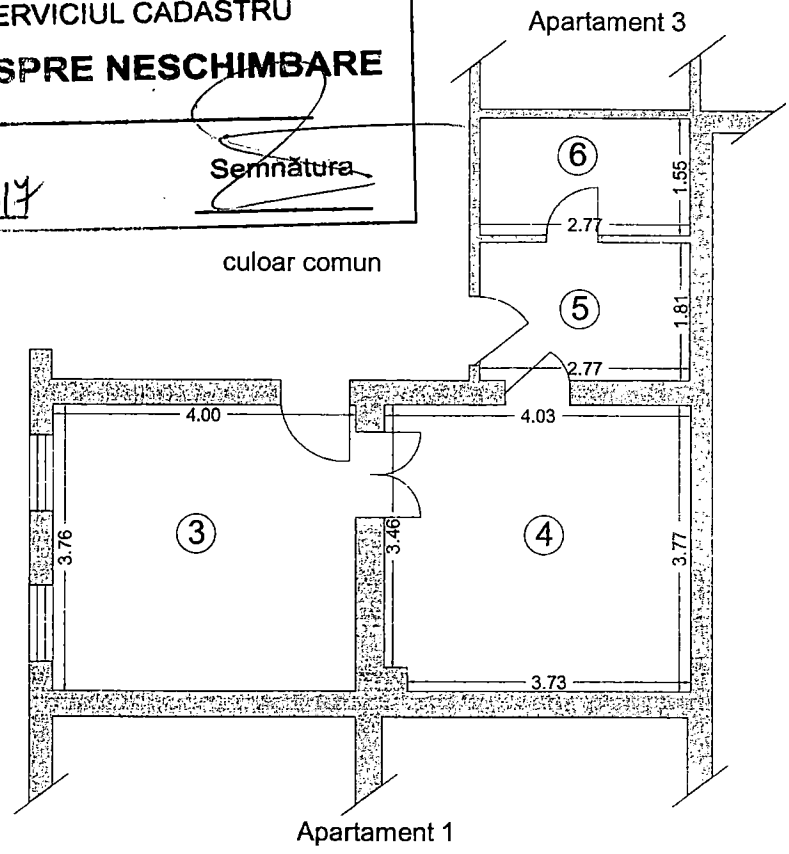

Nr. incapere	Denumire Incapere	Suprafata Utila (mp)
3.	Camera	15.04
4.	Camera	15.10
5.	Bucatarie	5.01
6.	Baie	4.29
Suprafata Utila = 39.44 mp		
Suprafata Totala = 39.44 mp		

Executant,	**Data:**
SC Topo Miniera SRL Tehn. Iordache Ionut	**Decembrie 2016**
Receptionat,	**Data:**
D: 136922	03 -01- 2017

ANEXA NR.1.37 la regulament

RELEVEU APARTAMENT

Scara: 1:100

Nr. Cadastral al terenului:	Suprafata	Adresa imobilului:
		Mun. Constanta, Str. Ardealului nr. 2-4 Apartament 3
Carte Funciara colectiva nr.		UAT: CONSTANTA
Cod unitate individuala (UI)	245026-01-03	CF individuala:

PRIMĂRIA MUNICIPIULUI CONSTANTA
SERVICIUL CADASTRU
VIZAT SPRE NESCHIMBARE
Nr. _____
Data 14.11.2017
Semnătura

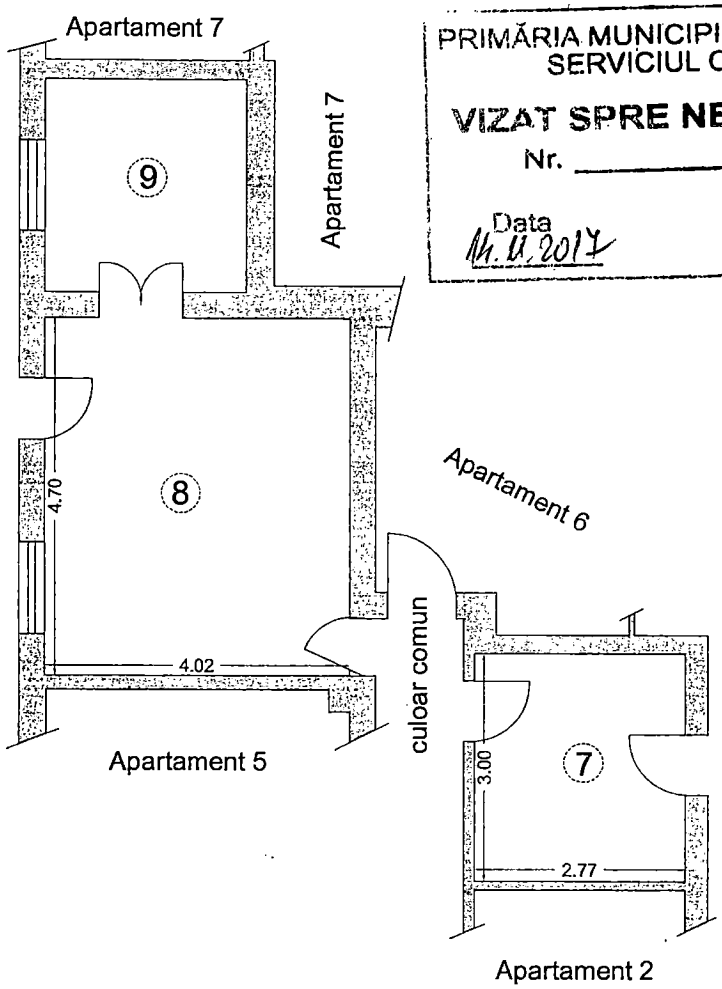

Nr. incapere	Denumire Incapere	Suprafata Utila (mp)
7.	Bucatarie	8.31
8.	Camera	18.89
9.	Camera	7.50
Suprafata Utila = 34.70 mp		
Suprafata Totala = 34.70 mp		

Executant,	**Data:**
SC Topo Miniera SRL Tehn. Iordache Ionut	**Decembrie 2016**
Receptionat,	**Data:**
	03-01-2017

ANEXA NR.1.37 la regulament

RELEVEU APARTAMENT

Scara: 1:100

Nr. Cadastral al terenului:	Suprafata	Adresa imobilului:
		Mun. Constanta, Str. Ardealului nr. 2-4 Apartament 4
Carte Funciara colectiva nr.		UAT: CONSTANTA
Cod unitate individuala (UI)	245026-01-04	CF individuala:

PRIMĂRIA MUNICIPIULUI CONSTANȚA
SERVICIUL CADASTRU
VIZAT SPRE NESCHIMBARE
Nr. _____
Data 14.11.2016 Semnătura

Apartament 3

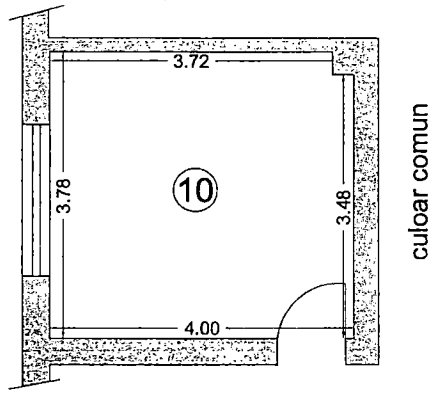

culoar comun

Nr. incapere	Denumire Incapere	Suprafata Utila (mp)
10.	Camera	15.04
Suprafata Utila = 15.04 mp		
Suprafata Totala = 15.04 mp		

Executant,	**Data:**
SC Topo Miniera SRL Tehn. Iordache Ionut	**Decembrie 2016**
Receptionat,	**Data:**
	0. 156922 / 03 -01- 2017

ANEXA NR.1.37 la regulament

RELEVEU APARTAMENT

Scara: 1:100

Nr. Cadastral al terenului:	Suprafata	Adresa imobilului:
		Mun. Constanta, Str. Ardealului nr. 2-4 Apartament 5
Carte Funciara colectiva nr.		UAT: CONSTANTA
Cod unitate individuala (UI)	245026 - 01 - 05	CF individuala:

PRIMĂRIA MUNICIPIULUI CONSTANȚA
SERVICIUL CADASTRU
VIZAT SPRE NESCHIMBARE
Nr. _____
Data 4.11.2016
Semnătura _____

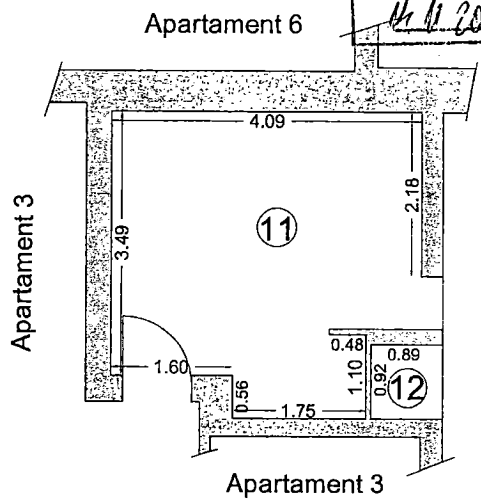

Nr. incapere	Denumire Incapere	Suprafata Utila (mp)
11.	Camera	14.83
12.	Bucatarie	0.82
Suprafata Utila = 15.65 mp		
Suprafata Totala = 15.65 mp		

Executant,	**Data:**
SC Topo Miniera SRL Tehn. Iordache Ionut	**Decembrie 2016**
Receptionat,	**Data:**
	03 -01- 2017

ANEXA NR.1.37 la regulament

RELEVEU APARTAMENT

Scara: 1:100

Nr. Cadastral al terenului:	Suprafata	Adresa imobilului:
		Mun. Constanta, Str. Ardealului nr. 2-4 Apartament 6
Carte Funciara colectiva nr.		UAT: CONSTANTA
Cod unitate individuala (UI)	245026-01-06	CF individuala:

PRIMĂRIA MUNICIPIULUI CONSTANȚA
SERVICIUL CADASTRU
VIZAT SPRE NESCHIMBARE
Nr.
Data 14.11.2017
Semnătura

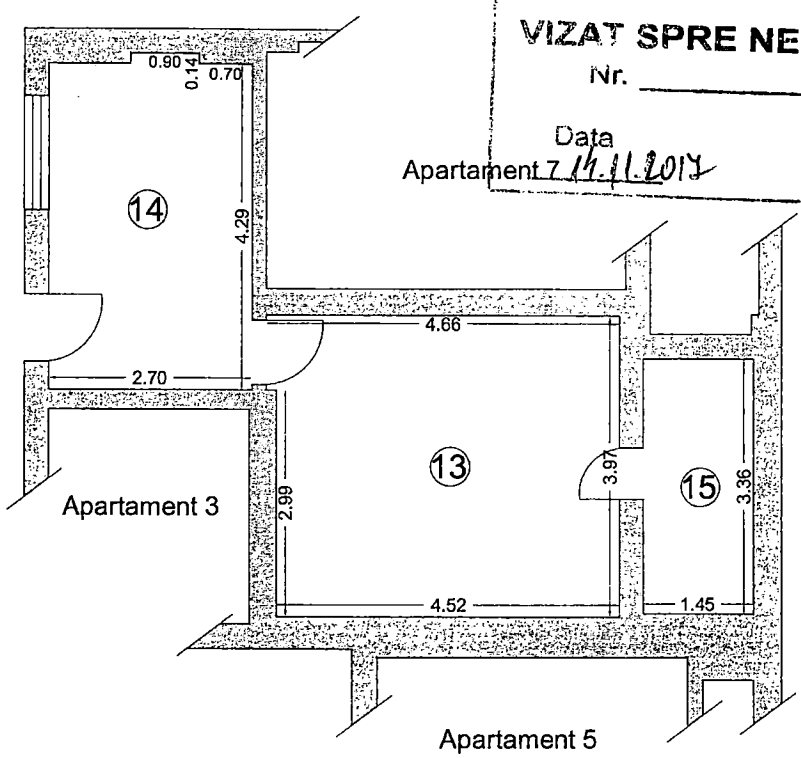

Nr. incapere	Denumire Incapere	Suprafata Utila (mp)
13.	Camera	18.08
14.	Camera	11.71
15.	Bucatarie	4.87
Suprafata Utila = 34.66 mp		
Suprafata Totala = 34.66 mp		

Executant,	**Data:**
SC Topo Miniera SRL Tehn. Iordache Ionut	**Decembrie 2016**
Receptionat,	**Data:**
	D: 136922 / 03-01-2017

ANEXA NR.1.37 la regulament

RELEVEU APARTAMENT

Scara: 1:100

Nr. Cadastral al terenului:	Suprafata	Adresa imobilului:
		Mun. Constanta, Str. Ardealului nr. 2-4 Apartament 7
Carte Funciara colectiva nr.		UAT: CONSTANTA
Cod unitate individuala (UI)	245026-01-07	CF individuala:

PRIMĂRIA MUNICIPIULUI CONSTANȚA
SERVICIUL CADASTRU
VIZAT SPRE NESCHIMBARE
Nr. _____
Data 14.12.2017
Semnătura

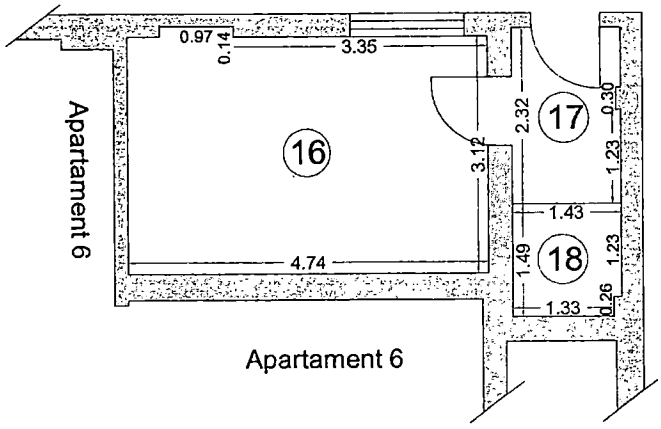

Nr. incapere	Denumire Incapere	Suprafata Utila (mp)
16.	Camera	14.92
17.	Hol	3.30
18.	Grup sanitar	2.10
Suprafata Utila = 20.32 mp		
Suprafata Totala = 20.32 mp		

Executant,	**Data:**
SC Topo Miniera SRL Tehn. Iordache Ionut	**Decembrie 2016**
Receptionat,	**Data:**
	Nr. 136922 / 03-01-2017

ANCPI

Oficiul de Cadastru şi Publicitate Imobiliară CONSTANTA
Biroul de Cadastru şi Publicitate Imobiliară Constanta
Adresa: STR MIHAI VITEAZU NR 2B COD POSTAL 900682 CONSTANTA JUD CONSTANTA

Nr.	136922
Ziua	19
Luna	12
Anul	2016

REFERAT DE ADMITERE

(Apartamentare)

Domnului/Doamnei MUNICIPIUL CONSTANTA
Domiciliul Loc. Constanta, Bdul Tomis, Nr. 51, Jud. Constanta

Referitor la cererea inregistrată sub numărul **136922** din data **19-12-2016**, vă informăm:

Imobilul situat în Loc. Constanta, Str Ardealului, Nr. 2-4, Jud. Constanta, UAT Constanta având numarul cadastral 245026-C1 a fost dezmembrat in urmatoarele unitati individuale:

* 245026-C1-U1 situat în Loc. Constanta, Str Ardealului, Nr. 2-4, Et. PARTER, Ap. 1, Jud. Constanta, UAT Constanta avand suprafata utila 34.17 mp;
* 245026-C1-U2 situat în Loc. Constanta, Str Ardealului, Nr. 2-4, Et. PARTER, Ap. 2, Jud. Constanta, UAT Constanta avand suprafata utila 39.44 mp;
* 245026-C1-U3 situat în Loc. Constanta, Str Ardealului, Nr. 2-4, Et. PARTER, Ap. 3, Jud. Constanta, UAT Constanta avand suprafata utila 34.7 mp;
* 245026-C1-U4 situat în Loc. Constanta, Str Ardealului, Nr. 2-4, Et. PARTER, Ap. 4, Jud. Constanta, UAT Constanta avand suprafata utila 15.04 mp;
* 245026-C1-U5 situat în Loc. Constanta, Str Ardealului, Nr. 2-4, Et. PARTER, Ap. 5, Jud. Constanta, UAT Constanta avand suprafata utila 15.65 mp;
* 245026-C1-U6 situat în Loc. Constanta, Str Ardealului, Nr. 2-4, Et. PARTER, Ap. 6, Jud. Constanta, UAT Constanta avand suprafata utila 34.66 mp;
* 245026-C1-U7 situat în Loc. Constanta, Str Ardealului, Nr. 2-4, Et. PARTER, Ap. 7, Jud. Constanta, UAT Constanta avand suprafata utila 20.32 mp;

Certific că informaţiile din prezentul extras sunt conforme cu datele din planul cadastral de carte funciară al OCPI CONSTANTA la data: 03-01-2017.

Situaţia prezentată poate face obiectul unor modificări ulterioare, în condiţiile Legii cadastrului şi a publicităţii imobiliare nr. 7/1996, republicată, cu modificările şi completările ulterioare.

Consilier/Inspector de specialitate,
LUMINITA VILCEANU

DP
10.10.2017

PRIMĂRIA MUNICIPIULUI CONSTANȚA
Nr. 130063
Anul 2017 Luna 10 Ziua 09

Primar,
Domnule Director,

Subsemnata Taina Raluca, domiciliată în Constanța, Str. Bradeanului Nr. 2-4, în calitate de chiriaș Raedpp, pentru imobilul mai sus menționat, vă rog prin prezenta să-mi eliberați un act autentic notarial de apartamentare (dezmembrare pentru care sunt dispusă să plătesc toate cheltuielile ocazionate de acesta (toate taxele notariale și orice alte taxe necesare).

Menționez faptul că în urma cererii de cumpărare, aprobată din 2013 pentru acest imobil, au început toate măsurile premergătoare cumpărării, învestirea (solicitată printr-un Consiliu local), cadastru și intabulare, dar după cum se poate vedea din încheierea de respingere de la Ocpi, îmi lipsește documentul de pe care vi-l

- Documentele cadastrale (plan "incadrare zonă, releveu, plan amplasament referat admitere, foaie de avere)
- Răspunsul cererii de cumpărare (20
- Copie situație juridică a imobilule

Raluca Tomatel:
0040/762964913
0040/721 551125
ralucadona@yahoo.com

09.10.2017

ÉGIA AUTONOMĂ
EXPLOATAREA DOMENIULUI PUBLIC ŞI PRIVAT"
Direcţia Administrare Imobile
B-dul Tomis nr. 101, et. 2, cam. 1
Nr. 4671/16.07.2013

REGIA AUTONOMĂ EXPLOATAREA DOMENIULUI PUBLIC ŞI PRIVAT CONSTANTA
Intrare / Ieşire 7050
Anul 2013 Luna 07 Ziua 17

Către,

TOMA RALUCA
Str. Ardealului nr. 2-4
CONSTANTA

Urmare adresei dvs. inregistrata la R.A.E.D.P.P. Constanta cu nr. 7050/09.07.2013 si la Directia Administrare Imobile cu nr. 4671/10.07.2013, va comunicam desfasuratorul imobilului situat in Constanta **str. Ardealului nr. 2-4:**

Toma Raluca – conform contractului de inchiriere nr. 10709/09.12.2011, detineti un spatiu compus din 2 camere in suprafata utila de 33.80 mp, dependinte principale(baie, wc) in suprafata utila de 2.48 mp si teren – curte de 83.00 mp.

Manea Nicu – conform contractului de inchiriere nr. 1074/12.07.2011, detine un spatiu compus din 1 camera in suprafata utila de 16.16 mp, dependinte principale (culoar) in suprafata utila de 2.46 mp si teren – curte in suprafata de 46.60 mp.

Manea Nicu – conform fisei contravaloare folosinta spatiu mai detine un spatiu compus din 1 camera in suprafata utila de 15.12 mp, dependinte principale (culoar) in suprafata utila de 2.47 mp si teren – curte in suprafata de 46.59 mp .

Calugarasu Mioara-Anca – conform contractului de inchiriere nr. 10713/10.12.2004, detine un spatiu compus din 2 camere in suprafata utila de 29.91 mp, dependinte principale (bucatarie,wc,culoar) in suprafata utila de 16.21 mp si teren – curte in suprafata de 90.52 mp.

Soare Marin – conform certificat de mostenitor nr. 13/17.09.2008, detine un spatiu de 1 camera in suprafata utila de 19.84 mp si magazie lemn in suprafata de 10.20 mp.

Pe durata existentei constructiei s-a atribuit in folosinta o suprafata de teren aferent locuintei de 19.84 mp.

Conform contractului de inchiriere teren-curte nr. 10712/20.07.2009 detine o suprafata de teren-curte indiviz de 77.00 mp.

Hurjui Cezar – conform contractului de inchiriere nr. 10708/29.05.2004, detine un spatiu compus din 2 camere in suprafata utila de 27.07 mp, dependinte principale (bucatarie,wc,culoar) in suprafata utila de 14.19 mp si teren – curte in suprafata de 81.64 mp.

Vîjîian Ion – conform contractului de inchiriere nr. 10707/13.12.2006, detine un spatiu compus din 2 camere in suprafata utila de 32.26 mp, dependinte principale (culoar) in suprafata utila de 1.53 mp si teren – curte in suprafata de 29.85 mp.

Director Adm.Imobile,
Mioara Rodica Vâlcu

REGIA AUTONOMĂ EXPLOATAREA DOMENIULUI PUBLIC ŞI PRIVAT CONSTANTA DIRECŢIA ADMINISTRARE IMOBILE

Şef bir.urm.contr.inchiriere,
Simona Cojocaru

Funct. Administrativ,
Maria Voineagu

Referent,
Veronica Sefcenco

R.A. "EXPLOATAREA DOMENIULUI PUBLIC SI PRIVAT" CONSTANTA

Bd. Tomis, nr.101

DIRECTIA JURIDICA

BIROU VANZARI

NR. 4459 /29.04.2013

Catre,

Toma Raluca

Str.Ardealului, nr.2-4

Constanta

Urmare a solicitarii dvs inregistrata la R.A.E.D.P.P.Constanta cu privind cumpararea imobilului situat in municipiul Constanta, **str.Ardealului, nr.2-4,** va informam, ca este necesar sa depuneti la dosar documentatia cadastrala (p.anul de situatie, planul releveu si foaia de avere). In consecinta, pentru informatii suplimentare, va invitam ca, impreuna cu o persoana autorizata (cadastrist), sa va adresati Directiei Tehnice din cadrul R.A.E.D.P.P.Constanta, cu sediul pe **b-dul Tomis, nr.101, etaj 2, cam.2.**

DIRECTOR GENERAL,

Iulia Madalina Matasaianu

DIRECTOR DIRECTIA JURIDICA,

Caterina Diamandescu

SEF BIROU VANZARI,

Doruta Galan

CONSILIER JURIDIC,

Cerasela Mihalache

Biroul de Cadastru și Publicitate Imobiliară CONSTANȚA

Nr. cerere 245026-C1-2017

ÎNCHEIERE DE RESPINGERE Nr. 2560

Registrator Calator Luminita Asistent Registrator Baiez Tiberiu

Asupra cererii introduse de MUNICIPIUL CONSTANȚA domiciliat în Loc. Constanța, Bdul. Tomis, Nr. 51, Jud. Constanța privind Dezmembrare/Cumasare în cartea funciară, în baza: Act Administrativ nr.109/28-02-2005 emis de PRIMĂRIA CTA

pentru care s-a achitat tarifu în suma de 480 lei, cu documentul de plata:

-Chitanța interna nr.24/960/13-01-2017 în suma de 480

pentru serviciul având codul 322.232

având în vedere referatul asistentului registrator în sensul ca există impedimente la înscriere, se constata următoarele:

Prin prezenta Municipiul Constanța prin administrator R.A.E.D.P.P. Constanța, prin mandatar Toma Saiura, solicita deschiderea cartii funciare pentru apartamentul nr.3 în CF 245026-C1, situat în Mun. Constanța, Str. Ardealului nr.2-4.

In urma verificarilor efectuate se constata faptul ca pentru imobilul situat în Constanța, str. Ardealului nr. 2-4 cu nr.cad 245026-C1 a fost avizata documentația cadastrala de apartamentare care trebuie finalizata prin întocmirea unui dosar de autentificare a actului de apartamentare disp.art. 149 lit.b din Ordinul nr.700/2014, motiv pentru care prezenta cerere urmează a fi respinsa conform prevederilor mai sus menționate.

Respingerea cererii cu privire la:

DISPUNE

- Imobilul cu nr. cadastral 245026-C1, înscris în cartea funciara 245026-C1 UAT Constanța având proprietari: ,

- Se respinge cererea conform art.149 lit.b din Ordinul nr.700/2014 asupra ALI sub B-2 din cartea funciara 245026-C1 UAT Constanța;

Prezenta se va comunica părților:
Municipiul Constanța

*) Cu drept de reexaminare în termen de 15 zile de la comunicare, care se depune la O.C.P. al Oficiului de Cadastru și Publicitate Imobiliara Constanța, se înscrie în cartea funciara și se soluționează de către registratorul-șef

Data soluționării,
17-01-2017

Registrator,
Calator Luminita

Asistent Registrator
Baiez Tiberiu

Cu excepția situațiilor prevăzute la art. 23 alin. (2) din Regulamentul privind [illegible] cadastru și cărți funciare, aprobat prin OEG nr. 700/2014.

Regia Autonoma - Exploatarea Domeniului Public si Privat

Bd. Tomis nr. 101, Constanta
Directia Tehnica,
Serviciul Tehnic-Aprovizionare et. II, Camera 2
Nr. 1128 /___.02.2017

Către,

TOMA RALUCA

Str.Ardealului nr. 2-4, ap. 1, parter

Constanţa

Urmare adresei dvs.inregistrata la R.A.-E.D.P.P. Constanta cu nr. 1128/10.02.2017 , vă comunicăm:

Pentru imobilul situat în Constanţa, **str. Ardealului nr. 2-4** s-a aprobat completarea si actualizarea ,in baza documentatiei cadastrale ,"Inventarul bunurilor care apartin domeniului privat al municipiului Constanta" prin H.C.L.M. 25/13.02.2015 , anexa 34 , cu urmatoarele suprafete:

- suprafata totala de teren 863,0 mp
- suprafata construita 276,0 mp ;
- ap.1 suprafata utila 34,17 mp ;
- ap.2 suprafata utila 39,44 mp ;
- ap.3 suprafata utila 34,70 mp ;
- ap.4 suprafata utila 15,04 mp ;
- ap.5 suprafata utila 15,65 mp ;
- ap.6 suprafata utila 34,66 mp.

Anexam alăturat H.C.L.M. 25/13.02.2015 , anexa 34 siplanul de situatie aferent .

Direcţia Direcţia Tehnică,
ing. Gheorghe Nicolae Ludoriche

Şef Serviciu tehnic-aprovizionare,
ing. Liliana Cristescu

CONSTANTA

ROMÂNIA
JUDEŢUL CONSTANŢA
MUNICIPIUL CONSTANŢA
CONSILIUL LOCAL

REGIA AUTONOMĂ EXPLOATAREA DOMENIULUI PUBLIC ŞI PRIVAT CONSTANŢA
Intrare / Ieşire
Anul Luna Ziua
3405

HOTĂRÂRE

privind completarea şi actualizarea inventarului bunurilor care aparţin domeniului privat al municipiului Constanţa

Consiliul local al municipiului Constanţa, întrunit în şedinta ordinară din data de 13.02.2015;

Având în vedere expunerea de motive nr. 16853/06.02.2015 a domnului viceprimar Decebal Făgădău, raportul Comisiei de specialitate nr.2 de organizare şi dezvoltare urbanistică, realizarea lucrărilor publice, protecţia mediului înconjurător, conservarea monumentelor istorice şi de arhitectură, raportul Comisiei de specialitate nr.5 pentru administraţie publică, juridică, apărarea ordinii publice, respectarea drepturilor şi libertăţilor cetăţeanului, raportul Direcţiei patrimoniu înregistrat sub nr.16851/06.02.2015;

Văzând H.C.L. nr. 109 / 2005 privind centralizarea inventarului bunurilor care aparţin domeniului privat al municipiului Constanţa cu completările şi modificările ulterioare ;

Văzând prevederile art. 4, din Legea nr. 213 / 1998 privind bunurile proprietate publică;

În temeiul prevederilor art. 36 alin (2) lit "c", art. 45 alin (3) si art. 115 alin (1), lit. "b", din Legea nr. 215 / 2001 privind administraţia publică locală, republicată.

HOTĂRĂŞTE:

Art. 1 - Se aprobă completarea şi actualizarea "Inventarului bunurilor care aparţin domeniului privat al municipiului Constanţa", aprobat prin H.C.L.nr.109/2005, cu următoarele imobile (terenuri si clădiri), conform anexelor 1-51 ce fac parte integrantă din prezenta hotărâre.

Art. 2 - Se aprobă anularea anexei nr.21 din H.C.L.nr.191/2013 deoarece terenul în suprafaţă de 89 mp situat str.Valului nr.5 în a fost identificat în mod eronat.

Art. 3 - Se aprobă completarea H.C.L. 109/2005, pagina 20, poziţia str.Siretului nr.4, cu suprafeţele menţionate în anexa nr.33 din prezenta hotărâre.

Art. 4 - Se aprobă completarea H.C.L. 109/2005, pagina 26, poziţia str.Ardealului nr.2-4, cu suprafeţele menţionate în anexa nr.34 din prezenta hotărâre.

Art. 5 - Se aprobă anularea anexei nr.10 din H.C.L. nr.122/2011 deoarece aceasta a fost inventariată şi prin H.C.L.nr.232/2013, anexa nr.12.

Art. 6 - Se aprobă modificarea anexei nr.92 din H.C.L.nr.268/2014 în sensul că în loc de teren situat în str.General Manu nr.87A în suprafaţă de 217 mp se va citi suprafaţa de 47 mp.

Art. 7 - Se aprobă completarea H.C.L. 109/2005, pagina 17, poziţia str.Jupiter nr.14, cu suprafeţele menţionate în anexa nr.47 din prezenta hotărâre.

Art. 8 - Se aprobă completarea H.C.L. 109/2005, pagina 29, poziția str.Munții Tatra nr.34, cu suprafețele menționate în anexa nr.49 din prezenta hotărâre.

Art. 9 - Se aprobă completarea H.C.L. 635/2007, anexa 87 poziția str.Mihail Kogălniceanu nr.16, cu suprafețele menționate în anexa nr.50 din prezenta hotărâre.

Art. 10 - Compartimentul comisiilor de specialitate ale Consiliului local va comunica prezenta hotărâre tuturor persoanelor implicate, Direcţiei patrimoniu, Direcției administrarea domeniului public și privat, R.A.E.D.P.P Constanţa, Direcţiei financiare si S.P.I.T. în vederea aducerii la îndeplinire, precum şi Instituţiei prefectului judeţului Constanţa, spre stiinţă.

Prezenta hotărâre a fost aprobată de 19 consilieri din 27 membri.

PREŞEDINTE ŞEDINŢĂ,
ICOJOC MARIOARA

CONTRASEMNEAZĂ SECRETAR,
MARCELA ENACHE

CONSTANŢA,
NR. 25

PREZENTA HOTĂRÂRE ESTE CONFORMĂ CU ORIGINALUL
SECRETAR MUNICIPIU
MARCELA ENACHE
Semnătura
Data

ROMANIA
JUDETUL CONSTANTA
MUNICIPIUL CONSTANTA
CONSILIUL LOCAL

CONFORM CU ORIGINALUL
SECRETAR MUNICIPIU
MARCELA ENACHE

ANEXA NR.33 LA H.C.L. NR. 25/2015

DENUMIRE IMOBIL	SUPRAFATA	OBSERVATII
Imobil Str. Siretului nr.4	Steren=136 mp Sonstruită=84,55mp din care : Steren indiviză construit pt.ap1=24,50mp Steren liber de construcție=51,45mp din care Steren indiviză liber pt.ap.1=14,90mp	Legea nr. 213 / 1998 H.C.L. nr. 296/2001, anexa nr.3, nr.inventar 11049 centralizată prin H.C.L.nr.109/2005, pagina 20 Adresă R.A.E.D.P.P. Nr.149652/11.11.2014
Corp C1 Apartament 1	Sutilă totală=31,42 mp din care : 2 camere în Sutilă=17,57mp și dependințe în Sutilă=13,85mp	

PREŞEDINTE ŞEDINŢĂ,
cojoc mariana

ROMANIA
JUDETUL CONSTANTA
MUNICIPIUL CONSTANTA
CONSILIUL LOCAL

CONTRASEMNEAZĂ
SECRETAR,
MARCELA ENACHE

ANEXA NR.34 LA H.C.L. NR. 25/2015

DENUMIRE IMOBIL	SUPRAFATA	OBSERVATII
Imobil Str. Ardealului nr.2-4	Steren=863mp (Sliber de construcții=587 mp și Sconstruită=276mp)	Legea nr. 213 / 1998 H.C.L. nr. 296/2001, anexa nr.3, nr.inventar 12084 centralizată prin H.C.L.nr.109/2005, pagina 26 Adresă R.A.E.D.P.P. Nr.167807/23.12.2014
Ap. 1	Sutilă=34,17 mp (2 camere)	
Ap. 2	Sutilă=39,44 mp (2 camere și dependințe principale)	
Ap. 3	Sutilă=34,70 mp (2 camere și dependințe principale)	
Ap. 4	Sutilă=15,04 mp (o cameră și dependințe principale)	
Ap. 5	Sutilă=15,65 mp (o cameră și dependințe principale)	
Ap. 6	Sutilă=34,66 mp (2 camere și dependințe principale)	

PREŞEDINTE ŞEDINŢĂ,
cojoc mariana

CONTRASEMNEAZĂ
SECRETAR
MARCELA ENACHE

ROMANIA
JUDETUL CONSTANTA
MUNICIPIUL CONSTANTA
CONSILIUL LOCAL

68

HOTARARE

PRIVIND CENTRALIZAREA "INVENTARULUI BUNURILOR CARE APARTIN DOMENIULUI PRIVAT AL MUNICIPIULUI CONSTANTA"

Consiliul Local al Municipiului Constanta, intrunit in sedinta ordinara din data de .....24.02.2005.....

Avand in vedere Expunerea de motive a domnului Primar Radu Stefan Mazare, Raportul Comisiei nr.2 - Urbanism, Raportul Comisiei nr.5 - Juridica, Referarul Directiei Patrimoniu;

Vazand dispozitiile art. 4 si art. 10 alin 2 si art.22 din Legea 213/1998 privind proprietatea publica si regimul juridic al acesteia si prevederile H.G. 548 / 08.07.1999 privind aprobarea normelor tehnice pentru intocmirea inventarului bunurilor care alcatuiesc domeniul public al comunelor, oraselor, municipiilor si judetelor, prevederile Legii nr. 7/1996 cu modificarile si completarile ulterioare, privind Cadastrul si publicitatea imobiliara, prevederile O.G. 81/2003 privind reevaluarea si amortizarea activelor fixe aflate in patrimoniul institutiilor publice, a Ordinului nr. 1487/2003 pentru aprobarea Normelor metodologice privind reevaluarea si amortizarea activelor fixe aflate in patrimoniul institutiilor publice si al persoanelor juridice fara scop patrimonial, precum si prevederile Criteriilor nr. 2665/1992 privind stabilirea si evaluarea terenurilor aflate in patrimoniul societatilor comerciale cu capital de stat;

Avind in vedere dispozitiile H.C.L.M. nr. 420 / 26.11.2001;

In temeiul prevederilor art. 38, alin 2, lit. "f", art 46 alin 1, art. 121, art. 123 din Legea nr. 215 /2001 privind Administratia Publica Locala;

H O T A R A S T E :

Art. 1 - Se aproba centralizarea "Inventarului bunurilor care apartin Domeniul Privat al municipiului Constanta", aprobat prin H.C.L.M.nr. 296 /2001 si completat prin HCLM nr.84/2002, 171/2002, 282/2002, 363/2002, 503/2002, 610/2002, 20/2003. 21/2003,1 34/2003, 135/2003, 250/2003, 241/2003. 242/2003, 319/2003, 320/2003, 388/2003, 389/2003, 449/2003, 450/2003, 497/2003, 43/2004, 31/2004, 32/2003, 131/2004, 238/2004, 309/2004, 397/2004, 566/2004 prin centralizarea hotararilor mentionate conform anexelor ce fac parte integranta din prezenta hotarare.

Art. 2 – Masuratorile cadastrale pentru inventarul bunurilor apartinand domeniului public din prezenta hotarare se vor realiza conform prevederilor Legii nr.7/1996 actualizata.

Art. 3 – Eventualele erori sau neconcordante rezultate din masuratori se vor reglementa ulterior prin alte Hotarari ale Consiliului Local, in baza intocmirii documentatiei cadastrale; valorile de inventar vor fi reactualizate in functie de masuratorile cadastrale .

Art. 4 - Pentru bunurile care sunt trecute in inventar fara a avea mentionata valoarea de inventar, aceasta se va stabili ulterior, conform art. 127 din Legea nr. 215/2001privind Administratia Publica Locala. Se abiliteaza Primarul Municipiului Constanta pentru desemnarea prin dispozitie a comisiei asa cum se defineste in Ordinul nr. 1487/2003, anexa 1(a) si Criteriile 2665/1992;

Art. 6 - Compartimentul comisiilor de specialitate ale Consiliului Local va comunica prezenta hotarare Directiei Patrimoniu, Directiei Financiare, Directiei Administrarea Domeniului Public si Privat , Serviciului Juridic, Regiilor Autonome din subordinea Consiliului Local precum si S.P.I.T.-V.B.L. in vederea aducerii ei la indeplinire precum si Prefecturii Judetului Constanta, spre stiinta.

Prezenta Hotarare a fost aprobata de 26. consilieri din 27 membri.

PRESEDINTELE SEDINTEI,
MOGA NICOLAE

CONTRASEMNEAZA
SECRETAR,

MARCELA ENACHE

Nr. 109/28.02.2005

PREZENTA HOTĂRÂRE ESTE CONFORMĂ CU ORIGINALUL
SECRETAR MUNICIPIU
MARCELA ENACHE
Semnătura
Data 16.04.2005

Bd. Tomis nr. 51; Fax: 0040 – 41 – 708101; Tel: 0040 – 41 – 708105; 8700 CONSTANTA - ROMANIA

str. bucuresti nr. 13	Casa de Cultura	0
str. bucuresti nr. 25	Casa de Cultura	0
str. bucuresti nr. 32 a	Casa de Cultura	0
str. bucuresti nr. 32 c	Casa de Cultura	0
str. bucuresti nr. 32 b	Casa de Cultura	0
str. bujorului nr. 13	Km 5	0
str. vifor haiducul nr. 11-11 a	Palas	0
str. basarabi nr. 10	Gara	0
str. cuza voda nr. 75	Centru	0
str. cuza voda nr. 83 b	Centru	0
str. cuza voda nr. 86 a	Centru	0
str. cuza voda nr. 86 b	Centru	0
str. calugareni nr. 2 a	Centru	0
str. calugareni nr. 16 b	Centru	0
str. calugareni nr. 16 a	Centru	0
str. calugareni nr. 16 b	Centru	0
str. calugareni nr. 17 a	Centru	0
str. calugareni nr. 25 b	Centru	0
str. calugareni nr. 25 a	Centru	0
str. calugareni nr. 34 a	Centru	0
str. calugareni nr. 34 b	Centru	0
str. ardealului nr. 2-4	Centru	0
str. cumpenei nr. 11	ICIL	0
str. cibinului nr. 2 (6)	I.C.Bratianu	0
str. cibinului nr. 14 a	Gara	0
str. cibinului nr. 14 b	Gara	0
str. cibinului nr. 19	Gara	0
str. castanilor nr. 10	Gara	0
str. castanilor nr. 21	Centru	0
str. ion lahovarii nr. 83 b	Centru	0
str. ion lahovari nr. 83 c	Centru	0
str. ion lahovari nr. 103 a	Centru	0
str. ion lahovari nr. 106 a	Centru	0
str. ion lahovari nr. 124	Centru	0
str. ion lahovari nr. 128 a	Centru	0
str. ion lahovari nr. 128 b	Centru	0
str. ion lahovari nr. 130 a	Centru	0
str. ion lahovari nr. 130 b	Centru	0
str. calarasi nr. 77	Centru	0
str. sandu chiosea nr. 3	Centru	0
str. chiosea sandu nr. 2	I.C.Bratianu	0
str. chiosea sandu nr. 6	I.C.Bratianu	0
i.g.duca nr 7	I.C.Bratianu	0
str. i.g.duca nr.7	Centru	0
i.g.duca nr. 15	Centru	0
i.g.duca nr. 15	Centru	0
i.g.duca nr. 26	Centru	0
i.g. duca nr 32	Centru	0
i.g.duca nr. 32	Centru	0
i.g.duca nr. 36	Centru	0
i.g.duca nr. 47	Centru	0
i.g.duca nr. 57	Centru	0
i.g.duca nr. 57	Centru	0
str. dobrogeanu gherea nr.23	Centru	0
str. ion chirescu nr. 8	Centru	0
i.c.bratianu nr. 4	Centru	0
i.c.bratianu nr. 4	ICIL	0
i.c.bratianu nr. 4	ICIL	0
i.c.bratianu nr. 4	ICIL	0
i.c.bratianu nr. 11	ICIL	0
i.c. bratianu nr. 12	ICIL	0
i.c.bratianu nr. 12	ICIL	0
i.c.bratianu nr. 12	ICIL	0
i.c.bratianu nr. 12	ICIL	0
	ICIL	0

ANCPI

10025974667

Formular 17
Versiune: 1

Unitatea: CONSTANTA - Constanta
Codul de identificare 9739490
Numarul din Registrul
Judetul: CONSTANTA
Sediul: STR MIHAI VITEAZU NR 2B COD POSTAL 900682 CONSTANTA JUD CONSTANTA

Nr. cerere: 136922
Termen: 29-12-2016

CHITANTA

Nr.: CT 246175
Data: 19-12-2016

Am primit de la MUNICIPIUL CONSTANTA
CNP 4785631
Adresa Romania, CONSTANTA, Constanta, Bulevardul TOMIS, nr. 51

Suma de 420 adica PATRU SUTE DOUAZECI LEI
Reprezentand contravaloarea cererii nr 136922 din data de 19.12.2016,

Casier, BADESCU MIHAELA

Numar exemplar 1/4

Cod: 1

REGIA AUTONOMĂ EXPLOATAREA DOMENIULUI PUBLIC ȘI PRIVAT CONSTANȚA 5750
INTRARE / IEȘIRE
Anul Luna Ziua 04

Stimate Domnule,

REGIA AUTONOMĂ
"EXPLOATAREA DOMENIULUI PUBLIC ŞI PRIVAT"
Bd. Tomis nr. 101
Direcţia Administrare Imobile

Act Adiţional nr. 1
la contractul de închiriere nr.1074/23.01.2014

PARTILE CONTRACTANTE:

*1. **R.A. Exploatarea Domeniului Public si Privat Constanţa** cu sediu în municipiul Constanţa, b-dul Tomis nr. 101, cu numar de inmatriculare la Registrul Comertului J13/15/1996, cod fiscal RO2746784, cont RO04BTRL01401202696755XX deschis la Banca Transilvania Constanta, reprezentată prin Director General Iulia Mădălina Moţăţăianu, împuternicită conform Hotărârii Consiliului Local Municipal Constanţa nr. 17/18.02.2013 **in calitate de locator,***

*2. **MANEA VLADUT CRISTI** identificat/a cu BI/CI, Seria.K.T. NR.960695, CNP.1930117134145, **în calitate de locatar** in spatiul cu destinatia de locuinta din **Constanta , Str.Ardealului nr.2-4,parter.***

***Art. 1.** **Se modifică Art. 3** din contractul de închiriere, în sensul că se prelungeşte **durata contractului de închiriere până la data de 26.06.2019,** conform prevederilor articolului unic din O.U.G. nr. 43 din 26 iunie 2014 privind durata unor contracte de închiriere pentru suprafeţe locative cu destinaţia de locuinţe.*

***Art. 2.** **Se completeaza art. 6** din contract astfel:*

*" Plata chiriei lunare **in valoare de 56,95 lei la care se adauga TVA** se va face lunar prin depunerea la casieria Regiei cel mai târziu până în ultima zi lucrătoare din lună pentru luna în curs sau prin virament in cont RO04BTRL01401202696755XX deschis la Banca Transilvania Constanta, astfel incat suma sa fie incasata de catre R.A.E.D.P.P. C-ta până în ultima zi lucrătoare din lună pentru luna în curs, după care chiriaşul este de drept pus în întârziere.*

Neplata în termen a chiriei, atrage o penalizare de 0,5 % asupra sumei datorate, pentru fiecare zi de întârziere,începând cu prima zi a lunii următoare, fără ca penalitatile să poată depăşi totalul chiriei restante.
In caz de neplata executarea silita se va face prin hotarare judecatoreasca prin care chiriasul va fi obligat sa achite chiria restanta, precum si penalitatile aferente si cheltuielile de judecata"

***Art. 3.** **Se modifica art. 7** din contract astfel:*
*" **Chiria stabilita in contract se va recalcula ori de cate ori este rezultatul unei erori sau a unei modificari a legislatiei ce reglementeaza modalitatea de calcul a acesteia."***

***Art. 4.** **Se completeaza contractul de inchiriere** astfel:*
După articolul 7 se introduce un nou articol, respectiv art. 7 [1] „ Chiriasul este obligat sa comunice proprietarului (locatorului) care inchiriaza locuinta din fondul de stat, schimbarea locului de munca si orice modificare a venitului net lunar pe familie, de natura sa determine marimea chiriei precum si cu privire la numarul membrilor sai de familie, in termen de 30 de zile de la data producerii schimbarii sau modificarii, sub sanctiunea rezilierii contractului de inchiriere.
Chiriasul va plati chiria recalculata cu incepere din ziua in care a intervenit modificarea.
Chiriasul are obligatia de a prezenta anual adeverinta cu privire la veniturile nete pe familie.

In conditiile in care se constata nerespectarea obligatiilor chiriasului cu privire la comunicarea reala a venitului net pe membru de familie sau folosirea de catre acesta a unor suprafete locative mai mari decat cele cuprinse in contract, chiriasul va suporta retroactiv diferenta de chirie si penalitatile aferente."

*<u>Art. 5</u> **Se completeaza art. 8** al contractului de inchiriere astfel:*
„Suprafata locativa inchiriata va fi folosita potrivit destinatiei sale, fiind interzisa orice forma de transmitere a dreptului de folosinta"

*<u>Art. 6.</u> **Se completeaza art.18 cu lit.h)** din contractul de inchiriere astfel :*
"Contractul de inchiriere nu se prelungeste daca chiriasul a transmis dreptul de folosinta al locuintei"

*<u>Art.7.</u>**Se modifica art.21 astfel:"Chiriasul se obliga sa achite cheltuielile de intretinere a spatiului catre Asociatia de Locatari-Proprietari si catre furnizorii de utilitati (RAJA, RADET, etc.), precum si taxa pe cladire si teren (curte) liber catre SPIT Constanta, conform art.249 alin.(3) si art.256 alin (3) Cod Fiscal"***

<u>Art. 8.</u> Celelalte prevederi ale contractului de închiriere rămân neschimbate.

*Se încheie prezentul act adiţional astazi **22.01.2015** în 2 exemplare, câte unul pentru fiecare parte contractantă.*

LOCATOR
Director General,
cons. jr. Iulia - Madalina Motătăianu

Director Economic,
Ec. Carmen Lăcrămioara Bobe

Director Direcţia Juridică,
cons jr. Caterina Diamandescu

Director Direcţia Administrare Imobile,
cons. jr. Mioara Rodica Vâlcov

Şef Birou Urmărire Contracte Închiriere,
ec. Simona Cojocaru

Consilier Juridic,
Cornel Tănănău

Întocmit,
Funct.Administrativ
GSimion

LOCATAR,

MANEA VLADUT CRISTI
Manea V

Cod abonat .....
(utilizator casnic)

CONTRACT nr. 7570 **din** 10.03.2016
de furnizare/prestare a serviciului de alimentare cu apă şi de canalizare

CAPITOLUL I – PĂRŢILE CONTRACTANTE

Art. 1 – S.C. RAJA S.A. CONSTANŢA, cu sediul în Constanţa, Str. Călărasi nr. 22-24, jud. Constanţa, înmatriculată în Registrul Comerţului sub nr. J13/80/1991, CIF RO 1890420, telefon 0241/664046, fax 0241/662577, 0241/ 661940, conturi RO36RNCB0114014937350001 deschis la BCR suc Constanţa, RO07RZBR0000060001450417 deschis la Raiffeisen suc. Constanţa, RO41BRDE140SV04836391400 deschis la BRD-GSG suc. Constanţa, RO70TREZ2315069XXX002278 deschis la Trezoreria Constanţa, reprezentată prin Director General ing. Felix Stroe şi prin Director economic ec. Tereza Baranescu, denumită în continuare **operator**, pe de o parte,

şi CALUGA RASU MIOARA-ANCA domiciliat în localitatea CONSTANTA, jud. CONSTANTA str. ARDEALULUI nr. 2-4 bloc ..... sc. ..... etaj ..... ap. ..... CNP 2741101131253 legitimat cu CIBI seria KT nr. 773851 tel 0241 486516

adresa de trimitere a facturilor ARDEALULUI, NR. 2-4
denumită în continuare **utilizator**, pe de altă parte,

denumite în continuare **părţi**, au convenit să încheie prezentul contract de furnizare/prestare a serviciului de alimentare cu apă şi de canalizare, denumit în continuare **contract**, cu respectarea următoarelor clauze:

CAPITOLUL II – OBIECTUL CONTRACTULUI

Art. 2 – (1) Obiectul prezentului contract îl constituie furnizarea/prestarea serviciului de alimentare cu apă potabilă şi de canalizare, în condiţiile prevăzute în contract precum şi, reglementarea drepturilor şi obligaţiilor părţilor la punctul de delimitare dintre instalaţia interioară a utilizatorului şi o reţea aparţinând sistemului public de alimentare cu apă şi de canalizare.

(2) Punctul de delimitare menţionat în alineatul precedent este constituit de:

a) pentru serviciul de alimentare cu apă: **contorul de apă, de branşament,** care este ultima componentă a sistemului public de alimentare cu apă, în sensul de curgere al acesteia, în cazul punctelor de delimitare contorizate, respectiv **punctul de îmbinare** al instalaţiei interioare, aparţinând utilizatorului, la una din conductele de serviciu, aparţinând sistemului public de distribuţie în cazul punctelor de delimitare necontorizate;

b) pentru serviciul de canalizare: **căminul de racord**, care este prima componentă a sistemului public de canalizare, în sensul de curgere al apei uzate.

(3) Prestarea altor activităţi conexe serviciului furnizat/prestat, dincolo de punctul de delimitare, vor face obiectul altor contracte de prestări servicii, prevederile unor astfel de contracte neputând prevala faţă de prevederile prezentului contract.

Art. 3 – Standardele, normativele, condiţiile de calitate privind furnizarea apei, gradul de continuitate, presiunea de serviciu şi debitul asigurat precum şi, condiţiile de acceptare la deversarea în reţelele publice a apelor uzatesunt în conformitate cu legislaţia în vigoare.

Art. 4 – (1) Prezentul contract s-a încheiat pentru numărul de persoane prevăzut în cerere/declaraţie anexă la contract.

(2) Suprafaţa totală (construită şi neconstruită) conform titlurilor/declarată pe propria răspundere de către utilizator, este cea înscrisă în cerere/declaraţie anexă la contract.

CAPITOLUL III – DURATA CONTRACTULUI

Art. 5 – Prezentul contract este încheiat între părţi pe durată ~~ne~~determinată. 26.06.2019

CAPITOLUL IV – DREPTURILE ŞI OBLIGAŢIILE PĂRŢILOR

Art. 6 – (1) Operatorul are următoarele drepturi :

1. să iniţieze modificarea şi completarea contractului, sau a anexelor acestuia, prin acte adiţionale;
2. să ia măsuri pentru asigurarea echilibrului contractual pe durata contractului;
3. să factureze şi să încaseze, lunar, contravaloarea serviciului furnizat/prestat, conform tarifelor aprobate de Asociaţia de Dezvoltare Intercomunitară de apă şi canalizare „Apă-Canal Constanţa" pentru serviciul de alimentare cu apă şi de canalizare;
4. să aplice şi să încaseze penalităţi de întârziere, egale cu nivelul dobânzii datorate pentru neplata la termen a obligaţiilo

R.A.-E.D.P.P.CONSTANTA

Inregistrat la nr.10708
din data de 24.07.2014

CONTRACT DE ÎNCHIRIERE

PENTRU SUPRAFEȚE LOCATIVE CU DESTINAȚIA DE LOCUINȚĂ

Între subsemnații: **R.A. Exploatarea Domeniului Public şi Privat Constanța**, cu sediul în Bd.Tomis nr.101, titular al dreptului de administrare privind fondul de locuințe proprietate de stat, în calitate de locator, reprezentat prin Dir.General Iulia- Mădălina Moțățăianu împuternicită conform Hotărârii Consiliului Local Municipal Constanța nr.17/18.02.2013 şi D-na. Dir.Ec. Lacramioara Carmen Bobe şi **HURJUI CEZAR** posesor al CI/B.I.seria K.T. nr.538100 eliberat de SPCLEP Constanta la data de 07.12.2005, CNP 1581215131240, în calitate de locatar principal, in baza repartitiei nr.958 emisa la data de 29.01.1990 de catre M.I.C.M.Port Constanta, a intervenit prezentul contract de închiriere:

A.Obiectul contractului

Art.1. Primul în calitate de **locator** închiriază, iar al doilea, în calitate de **locatar** principal (denumit mai jos chiriaş) ia cu chirie locuința situată în Constanta **Str.Ardealului nr.2-4,parter,** conform fişei suprafeței locative închiriate pentru el şi familia sa, specificată în acea fişă ce face parte integrantă din prezentul contract.

Art.2. Locuința care face obiectul închirierii, (indicată la art.1) se predă în starea în care se află cu instalațiile şi inventarul prevăzut în procesul verbal de predare-primire, încheiat între părți, ce face parte integrantă din prezentul contract.

Art.3. Termenul de închiriere este stabilit conform **legislatiei in vigoare** astfel:

- pentru contract în derulare încheiat la data de 01.02.1990 prelungit până la data de **26.06.2019** (conform **O.U.G. nr.43/26.06.2014**).

La expirarea termenului, chiriaşul are dreptul la reînnoirea contractului în condițiile legii.

În cazul în care părțile nu convin asupra reînnoirii contractului de închiriere, chiriaşul este obligat să părăsească locuința la expirarea termenului contractual.

Art.4. Chiriaşul este obligat ca la mutarea sa din locuință să predea proprietarului (locatorului) locuința în stare de folosință şi curățenie şi cu obiectele de inventar trecute în procesul verbal de predare-primire întocmit la preluarea locuintei.

BIROUL NOTARULUI PUBLIC
ELEONORA STAN
SEDIUL - municipiul Constanța, str. Traian nr. 32
bl. C2, sc. C, parter, apt. 33, județul Constanța
înregistrat sub nr. 1135 în registrul de evidență
a operatorilor de date personale
Dosar nr. 15/2008

CERTIFICAT DE MOȘTENITOR NR. 13
din data de 17 septembrie 2008

ELEONORA STAN - notar public, cercetând piesele dosarului de mai sus, precum și încheierea finală respectivă, în baza art. 76-83 din Legea nr. 36/1995, certific următoarele:------

De pe urma defunctei **SOARE MARIA,** decedată la data de 25.12.2006, cu ultimul domiciliu în municipiul Constanța, Str. Ardealului nr. 4, județul Constanța, au rămas următoarele bunuri și următorii moștenitori:----------

I. MASA SUCCESORALĂ:----------

a) - Bunuri Mobile: Nu s-au declarat.----------

b) - Bunuri Imobile:----------

1. Dreptul de proprietate asupra imobilului situat în municipiul Constanța, str. Ardealului nr. 4, parter, județul Constanța, imobil compus dintr-o locuință având o cameră de locuit, în suprafață utilă de 19,84 m.p. (nouăsprezeceșioptzecișipatru m.p.) și o magazie din lemn în suprafață de 10,20 m.p. (zeceșidouăzeci m.p.), **precum și dreptul de folosință asupra terenului indiviz aferent acesteia, în suprafață totală de 19,84 m.p. (nouăsprezeceșioptzecișipatru m.p.).**----------

--- Imobilul mai sus descris a fost dobândit de defunctă prin cumpărare, conform contractului de vânzare-cumpărare nr. 28267 din data de 24.12.1996 încheiat cu R.A.E.D.P.P. Constanța și transcris sub nr. 443 din data de 17.01.1998 la Judecătoria Constanța, achitat integral, radierea inscripției ipotecare făcându-se în baza încheierii nr. 2007 din data de 16.11.2001 eliberată de aceeași judecătorie.----------

--- Cu privire la natura modului de dobândire a imobilului, facem precizarea că deși acesta a fost cumpărat în timpul căsătoriei cu Soare Constantin, contribuția la dobândirea locuinței a fost exclusiv din surse proprii ale defunctei, în proporție de 100 %, soții fiind despărțiți în fapt încă din anul 1972.----------

--- Cu privire la terenul indiviz aferent locuinței în suprafață de 19,84 m.p. (nouăsprezeceșioptzecișipatru m.p.), facem precizarea că actualul moștenitor poate solicita Ordinul Prefectului de atribuire în proprietate a terenului conform art. 36 din Legea nr. 18/1991 a Fondului Funciar.----------

Natura succesiunii: Legală.----------

II. MOȘTENITORI:----------

1. SOARE MARIN, având codul numeric personal 1590901131255, domiciliat în municipiul Constanța, Str. Pandurului nr. 11A, bl. 35, sc. B, et. 4, ap. 35, județul Constanța, care a acceptat succesiunea tacit, prin preluare de bunuri și luare în posesie, în termen legal, în calitate de fiu, **căruia îi revine întreaga masă succesorală,** conform art. 669 Cod Civil.-----

Au renunțat la succesiune: Nu sunt.----------

Sunt străini de succesiune conf. art. 700 din Codul Civil: **Soare Constantin, soț,** conform declarației autentificată sub nr. 1977 din data de 26.08.2008 la BNP Stan Maria din Constanța.----------

Impozit – scutit conform Legii nr. 571/2003 (Codul Fiscal).----------

S-a perceput onorariul de 476 lei, din care suma de 76 lei reprezintă TVA, prin chitanța nr. 0001943 și factura nr. 0000873 din data de 17.09.2008 și prin chitanța nr. 0001958 și factura nr. 0000888 din data de 25.09.2008.----------

NOTAR PUBLIC,

ROMÂNIA ELEONORA STAN-NOTAR PUBLIC CONSTANȚA

dact. G.Ș.

URMEAZĂ LEGALIZAREA PE VERSO

REGIA AUTONOMĂ
"EXPLOATAREA DOMENIULUI PUBLIC ŞI PRIVAT"
B-dul.Tomis nr.101
Direcţia Administrare Imobile

Act Aditional nr.1
la contractul de inchiriere nr.10707/26.09.2014

Incheiat intre RA-EDPP Constanta cu sediul in Constanta, b-dul.Tomis nr. 101, cu numar de inmatriculare la Registrul Comertului J13/15/1996, cod fiscal RO2746784, cont RO04BTRL01401202696755XX deschis la Banca Transilvania Constanta, titular al dreptului de administrare privind fondul de locuinte proprietate de stat, in calitate de locator, reprezentat prin Director General Iulia-Madalina Motataianu imputernicita conform Hotararii Consiliului Local Municipal Constanta nr.17/18.02.2013, in calitate de locator si
VÎJÎIAN ION in calitate de locatar.

Art.1. Se modifica suprafetele locative din contractul de inchiriere nr. 10707/26.09.2014, valabil 26.06.2019–titular **VÎJÎIAN ION** pentru spatiul situat in Constanta Str.Ardealului nr.2-4, ap.6,parter, conform HCLM nr.25/2015 si cadastru

-supraf. locativa de la 33,79 mp. la **36,16 mp.**

Art.2. Se modifica c/valoarea chiriei locuinta din contractul de inchiriere nr. 10707/26.09.2014, valabil 26.06.2019–titular **VÎJÎIAN ION** pentru spatiul situat in Constanta Str.Ardealului nr.2-4, ap.6,parter, conform HCLM nr.25/2015 si cadastru

-de la 100,84 lei (fara TVA) la **109,87 lei (fara TVA).**
Se incheie prezentul act aditional astazi ..... in 2 exemplare, cate unul pentru fiecare parte contractanta.

LOCATOR.

DIRECTOR GENERAL,

c.j.Iulia -Mădălina Moţăţianu

DIRECTOR ECONOMIC,

ec.Lăcrămioara Carmen Bobe

DIRECTOR DIRECTIE JURIDICA,

c.j.Caterina Diamandescu

DIRECTOR D.A.I.

c.j.Mioara Rodica Vâlcov

SEF BIR.URM.CONTR.INCHIRIERE.

ec. Simona Cojocaru

Consilier Juridic,

Cornel-Tănăsău

Intocmit,

Funct.Adm.Georgeta Simion

LOCATAR,

VÎJÎIAN ION

R.A.-E.D.P.P.Constanta
Direcţia Administrare Imobile
B-dul. Tomis nr. 101, et. 2, cam. 1
Nr. 10121 / 16.12. 2016

Catre,

TOMA RALUCA
Str. ARAEALULUI NR 2-4, ap. 1.
Constanta

Urmare cererii dvs. nr. 136741 29.11.2016., va aducem la cunostinta faptul ca am procedat la prelungirea contractului de inchiriere pana la data de 26.06.2019, conform O.U.G. nr. 43/26.06.2014, motiv pentru care va asteptam la sediul RAEDPP Constanta, B-dul.Tomis nr. 101, etaj 2, cam.1, in vederea semnarii si ridicarii contractului de inchiriere cu anexele.

Program relatii cu publicul : luni-vineri orele 9,00-12,00.

Director Adm.Imobile,
Mioara Rodica Vâlcov

Şef bir.urm.contr.inchiriere,
Simona Gojocaru

Consilier Juridic,
Ioana Răţoiu

Funct.Adm./~~Referent,~~
GEORGETA HIMION

R.A.-E.D.P.P.CONSTANTA

Inregistrat la nr.10709
din data de 09.12.2016

CONTRACT DE ÎNCHIRIERE

PENTRU SUPRAFEŢE LOCATIVE CU DESTINAŢIA DE LOCUINŢĂ

Între subsemnaţii: **R.A. Exploatarea Domeniului Public si Privat Constanţa** cu sediul în municipiul Constanţa, b-dul Tomis nr. 101, cu număr de înmatriculare la Registrul Comertului J13/15/1996, cod fiscal RO2746784, cont RO04BTRL01401202696755XX deschis la Banca Transilvania Constanta, titular al dreptului de administrare privind fondul de locuinţe proprietate de stat, în calitate de locator, reprezentat prin Dir.General Iulia- Mădălina Moţăţăianu împuternicită conform Hotărârii Consiliului Local Municipal Constanţa nr.17/18.02.2013 şi D-na. Dir.Ec. Lacramioara Carmen Bobe şi **TOMA RALUCA** posesor al CI/B.I.seria K.T. nr.995066, eliberat de SPCLEP Constanta la data de 12.01.2012, CNP 2840610134172, în calitate de locatar principal in baza Sentintei Civile nr.16277 emisa la data de 20.09.2011 de catre Judecatoria Constanta, a intervenit prezentul contract de închiriere:

A.Obiectul contractului

Art.1. Primul în calitate de **locator** închiriază, iar al doilea, în calitate de **locatar** principal (denumit mai jos chiriaş) ia cu chirie locuinţa situată în Constanta, **str.Ardealului nr.2-4,ap.1,** conform fişei suprafeţei locative închiriate pentru el şi familia sa, specificată în acea fişă ce face parte integrantă din prezentul contract.

Art.2. Locuinţa care face obiectul închirierii, (indicată la art.1) se predă în starea în care se află cu instalaţiile şi inventarul prevăzut în procesul verbal de predare-primire, încheiat între părţi, ce face parte integrantă din prezentul contract.

Art.3. Termenul de închiriere este stabilit conform **legislatiei in vigoare** astfel:

- pentru contract în derulare încheiat la data de **09.12.2011** prelungit până la data de **26.06.2019** (conform **O.U.G. nr.43/26.06.2014**).

La expirarea termenului, chiriaşul are dreptul la reînnoirea contractului în condiţiile legii.

În cazul în care părţile nu convin asupra reînnoirii contractului de închiriere, chiriaşul este obligat să părăsească locuinţa la expirarea termenului contractual.

Art.4. Chiriaşul este obligat ca la mutarea sa din locuinţă să predea proprietarului (locatorului) locuinţa în stare de folosinţă şi curăţenie şi cu obiectele de inventar trecute în procesul verbal de predare-primire întocmit la preluarea locuintei.

În afara cazurilor expres prevăzute de lege, modificarea sau rezilierea contractului se poate face numai cu acordul ambelor părţi.

B.Chiria aferenta locuintei

Art.5 Chiria lunara aferenta locuintei inchiriate este calculata in conformitate cu prevederile legale in vigoare (O.U.G. nr. 40/1999) si se stabileste conform fisei de calcul ce este parte integranta din prezentul contract.

Art.6. Plata chiriei lunare in valoare de **114,94 lei** la care se adauga TVA, se va face lunar prin depunerea la casieria Regiei cel mai târziu până în ultima zi lucrătoare din lună pentru luna în curs, sau prin virament in cont RO04BTRL01401202696755XX deschis la Banca Transilvania Constanta- astfel incat suma sa fie incasata de catre R.A.E.D.P.P. C-ta până în ultima zi lucrătoare din lună pentru luna în curs, după care chiriaşul este de drept în întârziere.

Neplata în termen a chiriei, atrage o penalizare de **0,5 %** asupra sumei datorate, pentru fiecare zi de întârziere, începând cu prima zi a lunii urmatoare, fără ca penalitatea să poată depăşi totalul chiriei restante.

In caz de neplata executarea silita se va face prin hotarare judecatoreasca prin care chiriasul va fi obligat sa achite chiria restanta, precum si penalitatea aferenta si cheltuielile de judecata.

Art.7. Chiria stabilita in contract se va recalcula ori de cate ori este rezultatul unei erori sau a unei modificari a legislatiei ce reglementeaza modalitatea de calcul a acesteia.

Art. 7 [1] Chiriasul este obligat sa comunice proprietarului (locatorului) care inchiriaza locuinta din fondul de stat, schimbarea locului de munca si orice modificare a venitului net lunar pe familie, de natura sa determine marimea chiriei precum si cu privire la numar membrilor sai de familie, in termen de 30 de zile de la data producerii schimbarii sau modificarii, sub sanctiunea rezilierii contractului de inchiriere.

Chiriasul va plati chiria recalculata cu incepere din ziua in care a intervenit modificarea.

Chiriasul are obligatia de a prezenta anual adeverinta cu privire la veniturile nete pe familie.

In conditiile in care se constata nerespectarea obligatiilor chiriasului cu privire la comunicarea reala a venitului net pe membru de familie sau folosirea de catre acesta a unor suprafete locative mai mari decat cele cuprinse in contract, chiriasul va suporta retroactiv diferenta de chirie si penalitatile aferente.

C. Obligatiile partilor privind folosirea si intretinerea spatiilor care fac obiectul contractului

Art.8. Suprafata locativa inchiriata va fi folosita potrivit destinatiei sale, fiind interzisa orice forma de transmitere a dreptului de folosinta

Art.9. Proprietarul (locatorul) are următoarele obligații:

a) să predea chiriaşului locuința în stare normală de folosință;

b) să ia măsuri pentru repararea şi menținerea în stare de siguranță în exploatare şi funcționalitate a clădirii pe toată durata închirierii locuinței;

c) să întrețină în bune condiții elementele structurii de rezistență a clădirii, elementele de construcție exterioare ale clădirii (acoperiş, fațadă, împrejmuiri, pavimente,scări exterioare), curțile şi grădinile,
precum şi spațiile comune din interiorul clădirii (casa scării,casa ascensorului, holuri, coridoare, subsoluri).

d) să întrețină în bune condiții instalațiile comune proprii clădirii (ascensor,hidrofor,instalații de alimentare cu apă, de canalizare, instalații de încălzire centrală şi prepararea apei calde,instalații electrice şi de gaze, centrale termice, crematorii, instalații de colectare a deseurilor,etc.)

Art.10. Chiriaşul are următoarele obligații:

a) să efectueze lucrările de întreținere, reparațiile sau înlocuirea elementelor de construcții şi instalații din folosința exclusivă;

b) să repare sau să înlocuiască elementele de construcții şi instalații deteriorate din folosință comună ca urmare a folosirii lor necorespunzătoare, indiferent dacă acestea sunt în interiorul sau în exteriorul clădirii; dacă persoanele care au produs degradarea nu sunt identificate, atunci cheltuielile de reparații vor fi suportate de cei care au acces sau folosesc în comun elementele de construcții, de instalații, obiectele şi dotările aferente;

c) să asigure curățenia şi igienizarea în interiorul locuinței şi la părțile de folosință comună pe toată durata contractului de închiriere;

În situția în care stricăciunea nu este reparată într-un interval de 15 zile de la producere şi periclitează buna funcționare a imobilului, proprietarul (locatorul) este în drept să stabilească măsurile pentru efectuarea reparațiilor şi recuperarea cheltuielilor.

D. Rezilierea contractului

Art.11. Rezilierea contractului de închiriere înainte de termenul stabilit se poate face în urmatoarele condiții:

a) la cererea chiriaşului cu condiția notificării prealabile într-un termen minim de 60 de zile;

b) la cererea proprietarului (locatorului), atunci când:

-chiriaşul nu a achitat chiria cel puțin 3 luni consecutiv;

- chiriaşul a pricinuit însemnate stricăciuni locuintei, clădirii în care este situată aceasta, instalațiilor, precum şi oricăror alte bunuri aferente lor, sau dacă înstrăinează fără drept părți ale acestora;

-chiriaşul nu a respectat clauzele contractuale ;

c)la cererea asociației de proprietari/locatari, atunci când chiriaşul nu şi-a achitat obligațiile ce-i revin din cheltuielile comune pe o perioada de 3 luni (contravaloarea energiei electrice, contravaloarea agentului termic,contravaloarea apă-canal)

Evacuarea chiriasului se face numai pe baza unei hotarari judecatoresti, iar chiriasul este obligat sa plateasca chiria prevazuta in contract pana la data executarii efective a hotararii.

Incetarea, din orice cauza a contractului de inchiriere, precum si hotarare judecatoreasca de evacuare a chiriasului sunt de drept opozabile si se executa impotriva tuturor persoanelor care locuiesc, cu titlu sau fara titlu impreuna cu chiriasul.

Art.12. În cazul părăsirii definitive a domiciliului de către titularul contractului de închiriere sau al decesului acestuia, închirierea continuă, contractul de închiriere transferându-se, la cerere, formulata in termen de 30 de zile, după caz:

a) în beneficiul soțului sau al soției, dacă este menționat în contract şi dacă a locuit efectiv împreună cu titularul;

b) în beneficiul descendenților sau al ascendenților, dacă aceştia erau menționați în contract şi dacă au locuit efectiv împreună cu titularul.

c) în beneficiul altor persoane , dacă acestea erau menționate în contract, au avut acelaşi domiciliu cu titularul şi au locuit efectiv împreună cu acesta.

În cazul mai multor cereri, titularul contractului de închiriere se desemneaza de catre locator.

În lipsa persoanelor care pot solicita locuința potrivit celor de mai sus, contractul de închiriere încetează în termen de 30 de zile de la data părăsirii domiciliului de către titularul contractului sau de la data înregistrării decesului.

E.Alte clauze

Art.13. În cazul neîndeplinirii de către proprietar (locatorul) a obligațiilor care îi revin cu privire la întreținerea şi repararea locuinței închiriate, lucrările pot fi executate de către

chiriaş în contul proprietarului cu aprobările prealabile ale acestuia, reţinând contravaloarea acestora din chirie.

Chiriaşul va putea executa aceste lucrări, dacă degradarea produsă este de natură să afecteze folosinţa normală a clădirii sau a locuinţei şi numai atunci când proprietarul (locatorul), la sesizarea scrisă a chiriaşului, nu a luat măsuri de executare a lucrării, în termen de 30 de zile de la data sesizării.

Art.14. Titularii de contracte de închiriere pot face între ei schimb de locuinţe, numai cu avizul autoritatii care a aprobat inchirierea.

Art.15. Este interzisa orice forma de transmitere a dreptului de folosinta a locuintelor detinute in baza contractelor de inchiriere.

Art.16. Proprietarul (locatorul) are dreptul să verifice modul în care chiriaşul respectă obligaţiile asumate prin contract cu privire la folosirea şi întreţinerea locuintei, iar periodic modul în care sunt folosite şi întreţinute părţile de instalaţii comune ale clădirii, chiriaşul având obligaţia de a permite accesul reprezentanţilor proprietarului (locatorului) pentru a efectua aceste verificări.

Art.17. Chiriaşul poate modifica sau îmbunătăţii locuinta deţinută, numai cu acordul prealabil scris şi în condiţiile stabilite de proprietar (locator).

Art.18. Contractul de închiriere nu se prelungeşte în următoarele cazuri:

a) titularii de contract sau membrii de familie –soţ/soţie, copii şi/sau alte persoane aflate in întreţinerea acestora sunt proprietari ai unei locuinţe corespunzătoare ori au înstrăinat o locuinţă corespunzătoare după data de 01.01.1990;

b) chiriaşul a schimbat total sau parţial destinaţia ori structura interioară a locuinţei fără consimţământul scris al proprietarului şi fără aprobările legale;

c) chiraşul a pricinuit însemnate stricăciuni locuinţei, clădirii în care este situată aceasta, instalţiilor sau bunurilor aferente acestora ori a înstrăinat fără drept părţi din acestea;

d)chiriaşul are un comportament care face imposibilă convieţuirea sau care împiedică folosirea normală a locuinţei.

e)chiriaşul are datorii faţă de Regie şi faţă de Asociaţia de Locatari-Proprietari după caz;

f) chiriasilor rezidenti in strainatate care, fara a fi detasati, nu au mai folosit locuinta mai mult de un an fara intrerupere.

g) daca chiriasul a transmis dreptul de folosinta al locuintei

Art.19. Litigiile de orice fel ce pot decurge din prezentul contract sunt de competenţa instanţelor judecătoreşti ale municipiului Constanţa.

Art.20. Prezentul contract s-a încheiat astăzi 09.12.2016 în dublu exemplar, câte unul pentru fiecare parte, având ca anexă:fişa suprafeţei locative închiriate, fişa de calcul pentru stabilirea chiriei lunare, procesul verbal de predare-primire a locuintei şi fisa membrilor de familie.

Art.21. Chiriaşul se obligă să achite cheltuielile de întreţinere a spaţiului către Asociaţia de Locatari-Proprietari şi către furnizorii de utilităţi (RAJA,RADET,etc.).

Art.22. Prezentul contract va fi completat/modificat conform prevederilor legale ce pot interveni pe toata durata derularii acestuia.

Art.23. Dacă proprietarul sau moştenitorul câştigă în instanţă sau dacă imobilul este restituit de către Primărie în baza Legii nr.10/2001, raporturile contractuale încetează de plin drept.

LOCATOR,

DIRECTOR GENERAL
c.j.Iulia -Mădălina Moţăţăianu

DIRECTOR ECONOMIC
ec.Carmen-Lăcrămioara Bobe

DIRECTOR DIRECŢIE JURIDICA,
c.j.Caterina Diamandescu

DIRECTOR DIR. ADM. IMOBILE
c.j.Mioara Rodica Vâlcov

ŞEF BIROU URM. CTR.ÎNCHIRIERE,
ec.Simona Cojocaru

CONSILIER JURIDIC,
Ioana Rățoiu

Intocmit,
FUNCT. ADM.
Georgeta Simion

LOCATAR,

TOMA RALUCA

Anexa parte integranta din contractul de inchiriere
Nr. 10709 din 12.12.2016, **str.Ardealului nr.2-4,ap.1,-Toma Raluca**

Titularul contractului de inchiriere si membrii de familie care locuiesc impreuna cu acesta *

Nr. Crt.	Nume si prenume	Calitatea pe care o are membrul de familie in raport cu titularul contractului de inchiriere(**)	Anul nasterii	Unitatea unde lucreaza/adresa unitatii	Venitul net lunar
1.	TOMA RALUCA	titulara	1984		
2.	GHERGIC PETRICA	sot	1980		
3.					
4.					
5.					
6.					
7.					

Locator,

Director Administrare Imobile,

Mioara Rodica Vâlcov

Şef bir.urm.contracte inchiriere,

Simona Cojocaru

Consilier Juridic,

Ioana Rãţoiu

Locatar,

Funct.Adm. TOMA RALUCA

Georgeta Simion

*Se completează cu membrii de familie considerati ca atare potrivit art.17 din Legea nr.114/1996 si art.32 din legea nr.241/2001
**sot, sotie, fiu, fiica, nurori si copii acestora, precum si parintii sotilor intretinuti de acestia (tata, mama, socru, soacra) daca locuiesc si se gospodaresc impreuna

R.A.E.D.P.P. - D.A.I.

FISA

suprafetei locative inchiriate in:

Anexa parte integranta din contractul de inchiriere inregistrat la nr **10709** din

Chirias: **TOMA RALUCA**

Municipiul (orasul) **Constanta** bd/str/al/sos/int/fnd **ARDEALULUI**

nr. **2-4** bloc scara corpul

situate la nivelul (etajul) **Parter** apart **1** incalzire **Alte mijloace de incalzire**

apa curenta **In locuinta** canalizare **In locuinta** instalatie electrica **DA**

construite din materiale inferioare **NU**

incheiat astazi **09.12.2016**

A. Date privind locuinta inchiriata

Nr. crt	Tipul si denumirea incaperii	Reducere	Suprafata totala, din care	in folosinta exclusiva	in folosinta comuna
I. Suprafata locuibila					
1	Camera 1		16.88	16.88	0.00
2	Camera 2		17.29	17.29	0.00
3	Camera 3		0.00	0.00	0.00
4	Camera 4		0.00	0.00	0.00
5	Camera 5		0.00	0.00	0.00
			34.17	**34.17**	**0.00**
II. Dependinte principale					
1	Hol		0.00	0.00	0.00
2	Bucatarie		0.00	0.00	0.00
3	Camera baie		0.00	0.00	0.00
4	W.C.		0.00	0.00	0.00
5	Culoar		0.00	0.00	0.00
6	Camara		0.00	0.00	0.00
7	Chicineta		0.00	0.00	0.00
8	Oficiu		0.00	0.00	0.00
9	Debara		0.00	0.00	0.00
10	Antreu		0.00	0.00	0.00
11	Tinda		0.00	0.00	0.00
12	Veranda		0.00	0.00	0.00
			0.00	**0.00**	**0.00**
III. Alte dependinte					
1	Terasa		0.00	0.00	0.00
2	Pivnita		0.00	0.00	0.00
3	Beci		0.00	0.00	0.00
4	Boxe		0.00	0.00	0.00
5	Logii		0.00	0.00	0.00
6	Spalatorii		0.00	0.00	0.00
7	Uscatorii		0.00	0.00	0.00
8	Magazie din zid		0.00	0.00	0.00
9	Pod		0.00	0.00	0.00
			0.00	**0.00**	**0.00**
TOTAL SUPRAFATA UTILA			**34.17**	**34.17**	**0.00**

Suprafata teren indiviza aferenta locuintei 151.05 mp, din care: Modificat conform masuratori plan cadastral

- Suprafata teren liber (curte) aferenta 103.40 mp
- Suprafata gradina aferenta 0.00 mp
- **Suprafata construita desfasurata** **47.65 mp**

Certificam: datele inscrise in prezenta fisa corespund intru totul situatiei existente in teren.

	Director D.A.I.	Sef birou urm. contr. inchir.	Referent	Locatar
Nume si prenume	Mioara-Rodica VALCOV	Simona COJOCARU	GEORGETA SIMION	TOMA RALUCA
Semnatura				

AUTORITATEA PENTRU ADMINISTRAREA DOMENIULUI PUBLIC SI PRIVAT DIRECTIA ADMINISTRARE IMOBILE CONSTANTA

Emisa la: 13.12.2016 11:40:35

R.A.E.D.P.P. - D.A.I.

Anexa parte integranta din contractul de inchiriere inregistrat la nr. **10709** din _____

FISA DE CALCUL

pentru stabilirea chiriei lunare a locuintei detinuta de chiriasul **TOMA RALUCA**

in conformitate cu prevederile HG 310 / 28.03.2007 privind actualizarea tarifului la chirie pentru spatiul aflat in: **Constanta, bd/str/al/sos/int/fnd ARDEALULUI nr.2-4 ap.1** zona: **A** coeficient: **3.5**

incheiat astazi **09.12.2016**

Nr. crt.	Elemente componente pentru calculul chiriei	Suprafata (mp)	Tarif (lei/mp)	Suma lei
0	1	2	3	4 = 2*3
1	Calculul chiriei la suprafata utila. Suprafata locuibila platita cu tariful de baza.	34.17	0.84	28.70
2	TOTAL I			28.70
3	Reducere cu 15% a tarifului de baza ce se aplica la suprafata locuibila a camerelor situate la subsol, demisol sau mansarde aflate direct sub acoperis	0.00	0.00	0.00
4	Reducere cu 10% a tarifului de baza ce se aplica la suprafata locuibila a locuintei lipsita de instalatii de apa, canal, electricitate sau numai de una ori unele din acestea.	0.00	0.00	0.00
5	Reducere cu 10% a tarifului de baza ce se aplica la suprafata locuibila a locuintei construita din materiale inferioare ca: paianta, chirpici si lemn.	0.00	0.00	0.00
6	TOTAL II - reduceri (rd.3+rd.4+rd.5)			0.00
7	TOTAL III - Chirie de baza pe suprafata locuibila			28.70
8	Dependinte principale	0.00	0.00	0.00
9	Alte dependinte	0.00	0.00	0.00
10	TOTAL IV - Chirie de baza calculata la suprafata utila (rd.7 + rd.8 + rd.9)			28.70
11	Chirie curte si gradina	103.40	0.04	4.14
12	TOTAL V - Chirie de baza calculata la suprafata utila + chirie curte si gradina			32.84
13	TOTAL VI - Chirie majorata cu coeficient de majorare conf.ART.26 PCT. 2 OUG 40/1999			114.94

Elemente componente pentru calculul chiriei	Venit lunar net / familie	Membri / Venit mediu net		Chirie lunara
Valoarea de plata a chiriei lunare, conform venitului mediu net lunar pe familie la data de: **09.12.2011** conform art. 1 pct. 17 din Legea 241 / 2001	552.00	1	552.00	82.80
Valoarea de plata a chiriei lunare, conform venitului mediu net lunar pe familie la data de: **17.07.2013** conform art. 1 pct. 17 din Legea 241 / 2001	0.00	1	0.00	0.00
Valoarea de plata a chiriei lunare, conform venitului mediu net lunar pe familie la data de: **07.12.2016** conform art. 1 pct. 17 din Legea 241 / 2001	1,938.00	2	969.00	290.70

Valoare chirie lunara incepand cu **01.12.2016** fara TVA, stabilita conform calculului.	**114.94**

* in conformitate cu art. 1 alin. 2 din HG 310 / 28.03.2007 tariful de baza lunar al chiriei (lei/mp) se va actualiza in functie de rata anuala a inflatiei prin Hotararea Guvernului Romaniei, pana la data de 31 ianuarie inclusiv a fiecarui an.

	Director D.A.I.	Sef birou urm. contr. inchir.	FUNCT. ~~Referent~~ ADM.	Locatar
Nume si prenume	Mioara-Rodica VALCOV	Simona COJOCARU	GEORGETA SIMION	TOMA RALUCA
Semnatura				

REGIA AUTONOMĂ EXPLOATARE PATRIMONIUL PUBLIC ȘI PRIVAT DIRECȚIA ADMINISTRARE IMOBILE CONSTANȚA

Emisa la: 13.12.2016 11:40:21